Procédure d'approbation des plans

SBB CFF FFS

Vaud
Communes d'Ecublens, Renens

Ligne 150

Km 3.982 - 6.215

EA35 - Renens:
Modification tête Ouest

Pièce n° :

14.04.01

Profils en travers

Installation électrique

Échelle : 1:100

Format : -

Auteurs du projet :

CFF SA
I-AEP-ENG-FS-RWT-PL2
Rue de la Gare de Triage 7
1020 Renens

	Date	Dessiné	Contrôlé
	28.09.2026	Fi	Bla

Légende:

- Existant
- Démoli
- Nouveau

CFF Infrastructure
Management des projets
Région Ouest

Chef de projet

Frédéric Restani - I-AEP-LEM-MOR-MPJ
CFF Infrastructures - 1020 Renens, 2 oct. 2026

SEQ Signature électronique qualifiée · Droit suisse
Signé sur Skribble.com

Frédéric Restani

CFF Infrastructure
Management des projets
Région Ouest

Chef de projet spécialiste

Pierre-Alain Blanc
Chef de projets - Courant de traction
CFF SA, 1020 Renens, 2 oct. 2026

SEQ Signature électronique qualifiée · Droit suisse
Signé sur Skribble.com

Blanc Pierre-Alain

Liste d'abréviations

ac	Distance du câble porteur à la console avancée ou au tube de la console de support
aF	Distance entre la ligne de contact et l'axe du mât
b	Base de la console
bb	Ecartement entre les 2 fils de contact parllèles dans un sectionnement ou un tendeur
bfa	Valeur maximum du relèvement du fil de contact à l'amarrage
bt	Longueur du tube de support de la console
c	Portée entre deux supports
fa	Distance du massif d'ancrage : parallèle/perpendiculaire à la voie
gts	
h	Hauteur générale avec une ligne horizontale , hauteur entre la ligne horizontale et la voie
h[alt.]	
ha	Hauteur entre le dessous du joug J et la voie de référence (rail 0)
haa	Hauteur entre l'attache du hauban/contrefiche (trou inférieur) et la voie
haaz	Hauteur entre l'attache du hauban/contrefiche (trou inférieur) et le dessous de la plaque de base du mât
hao	Hauteur entre le dessous du joug d'amarrage supérieur et la voie de référence (rail 0)
haoz	Hauteur entre le dessous du joug d'amarrage supérieur et le dessous de la plaque de base du mât
hau	Hauteur entre le dessous du joug d'amarrage inférieur et la voie de référence (rail 0)
hauz	hauteur entre le dessous du joug d'amarrage inférieur et le dessous de la plaque de base du mât
haz	Hauteur entre le dessous du joug J et le dessous de la plaque de base du mât
hez	Hauteur entre le câble de terre et le dessous de la plaque du mât
hf	Hauteur entre le fil de contact et la voie
hfa	Hauteur entre le fil de contact amarré et la voie
hfaz	Hauteur entre le fil de contact amarré et le dessous de la plaque du mât
hg	Hauteur entre la voie et la voie de référence (rail 0)
hi	Hauteur entre l'attache de la retenue (axe de l'isolateur) et la voie
hip	Hauteur entre l'attache de la retenue CP (axe de l'isolateur) et la voie
hipz	hauteur entre l'attache de la retenue CP (axe de l'isolateur) et le dessous de la plaque du mât
hiz	hauteur entre l'attache de la retenue (axe de l'isolateur) et le dessous de la plaque du mât
hk	Hauteur entre la tête de fond. et la voie de référence (rail 0)
hk[alt.]	
hkgl	Hauteur entre la tête de fond. et la voie indiquée
hl	Hauteur des lignes détournée, d'alimentation ou auxiliaire
hltz	Hauteur entre traverse LD (axe) et le dessous de la plaque du mât
hmk	Distance verticale entre la fixation et la ceinture du mât
hp	Hauteur entre le câble porteur et la voie
hpa	Hauteur entre le câble porteur amarré et la voie
hpaz	Hauteur entre le câble porteur amarré et le dessous de la plaque du mât
ht	Hauteur entre le tube de la console (axe) et la voie

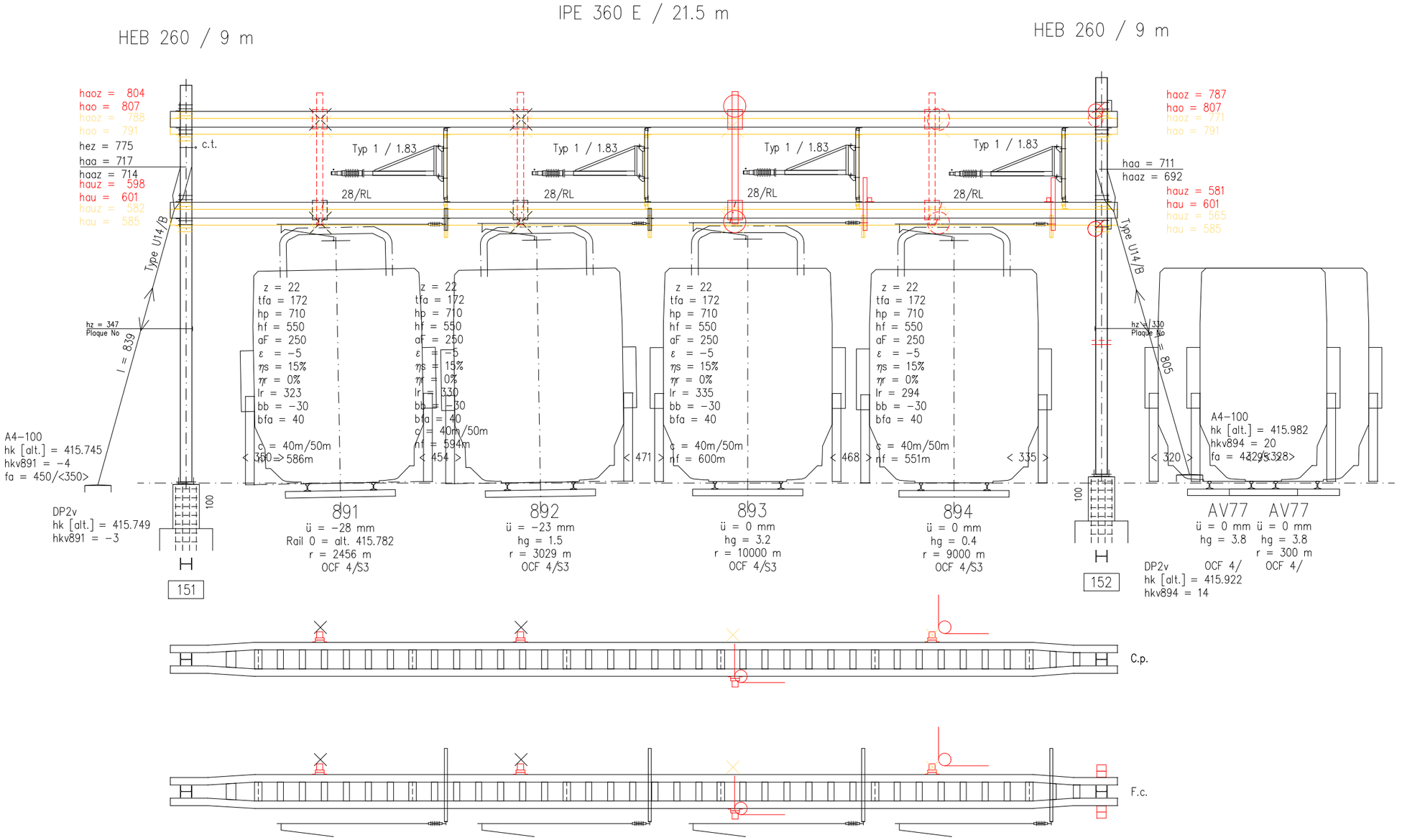

151
152

SBB CFF FFS	Bauherr / Maître d'oeuvre: CFF SA	Format A3	Ligne Lausanne - Genève-Aéroport	Aend. / Modif.	03	04	Massstab/Ech. 1:100	Gezeichnet / Dessiné: 01.11.23 Fi	Linie / Bhf Ligne/Gare REN
	Ing.-Büro / Bureau d'ing.: I-AEP-ENG-FS-LS		Gare de Renens		01 02.07.26 Fi	02		Gepr. / Contrôlé: 03.07.26 Jos / Ges. / Vu: 03.07.26 Bla	Bahn-km km Ligne FA 150__004246

HEB 260 / 7.5 m

IPE 270 E / 16 m (approx.1568kg)
js=1521

HEB 260 / 7.5 m

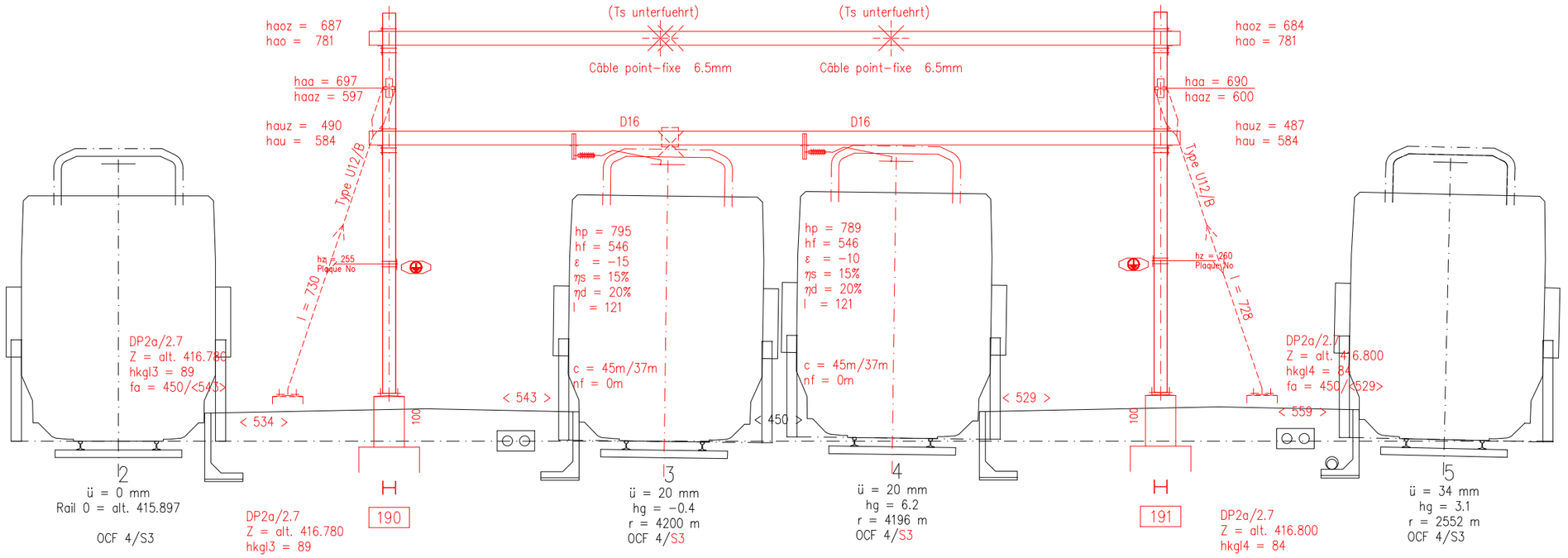

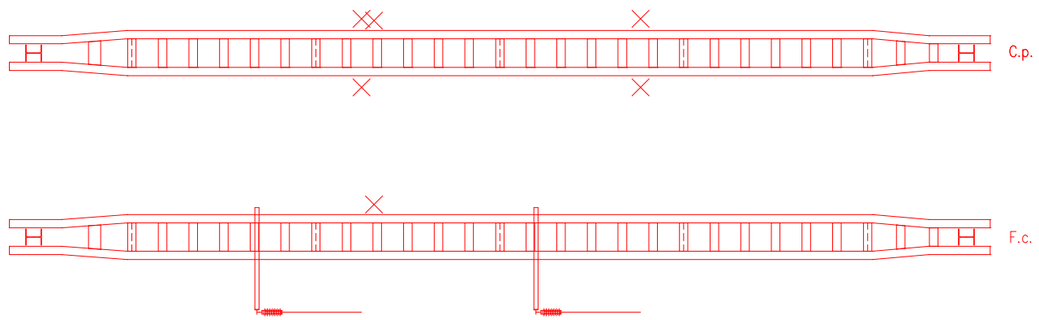

190
191

SBB CFF FFS	Bauherr / Maître d'oeuvre: CFF SA	Format A3	Ligne Lausanne - Genève-Aéroport Gare de Renens	Aend. / Modif. 03	04	Massstab/Ech. 1:100	Gezeichnet / Dessiné: 02.07.26 Fi	Linie / Bhf Ligne/Gare	REN__AS35
	Ing.-Büro / Bureau d'ing.: I-PJ-ENG-FS-LS			01	02		Gepr. / Contrôlé: 03.07.26 Jos / Ges. / Vu: 03.07.26 Bla	Bahn-km km Ligne	FA 150__004701

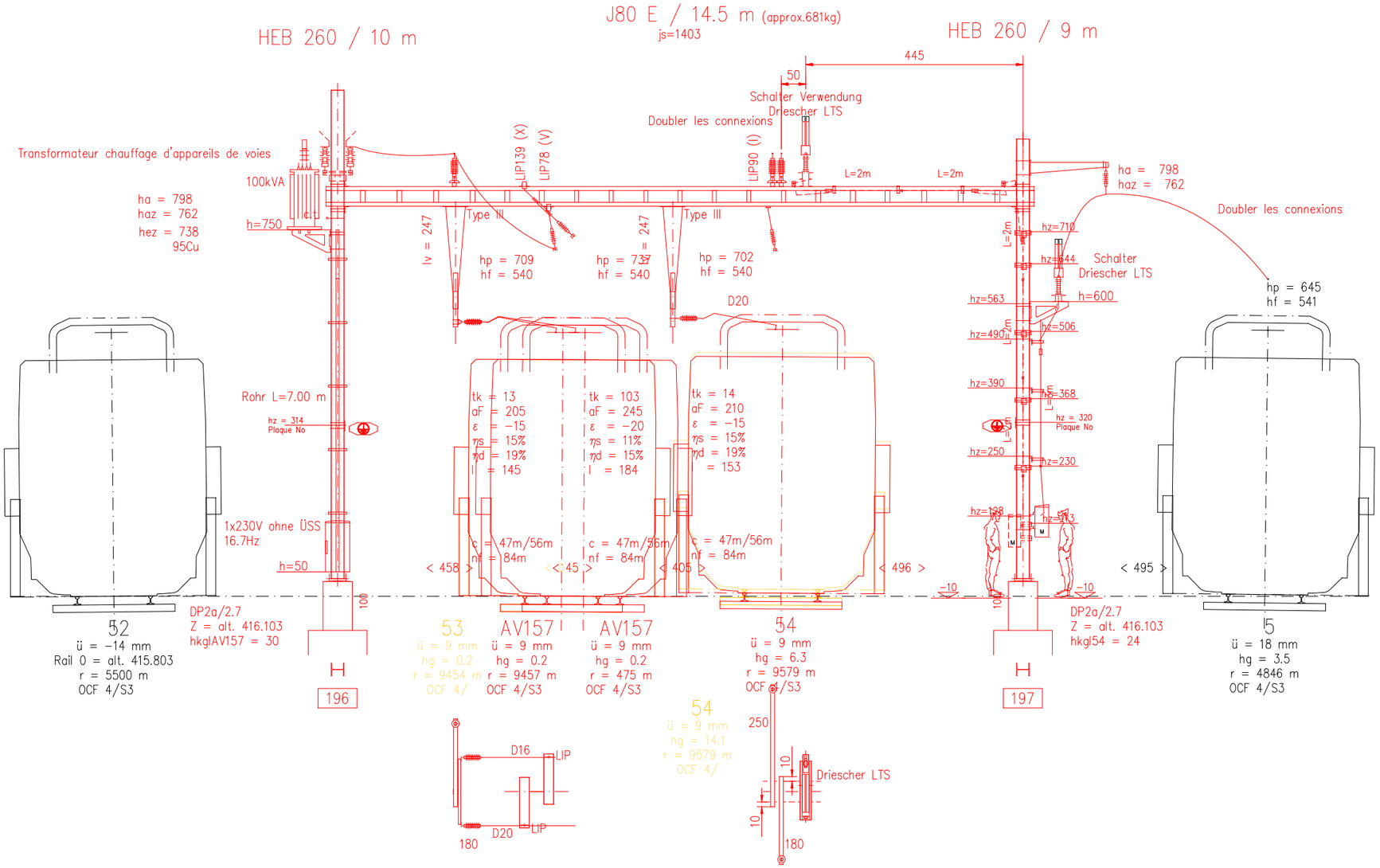

196 | 197

SBB CFF FFS	Bauherr / Maître d'oeuvre: CFF SA Ing.-Büro / Bureau d'ing.: I-PJ-ENG-FS-LS	Format A3	Ligne Lausanne - Genève-Aéroport Gare de Renens	Aend. / Modif.	03	04	Massstab/Ech. 1:100	Gezeichnet / Dessiné: 02.07.26 Fi Gepr. / Contrôlé: 03.07.26 Jos Ges. / Vu: 03.07.26 Bla	Linie / Bhf Ligne/Gare Bahn-km km Ligne	REN__AS35 FA 150__004785
					01	02				

HEB 260 / 8.5 m

UPE240 A / 14 m
Joug d'extrémité je =34.5cm

HEB 260 / 8.5 m

UPE240 A / 15 m
Joug d'extrémité je =51cm

HEM 240 / 8.5 m

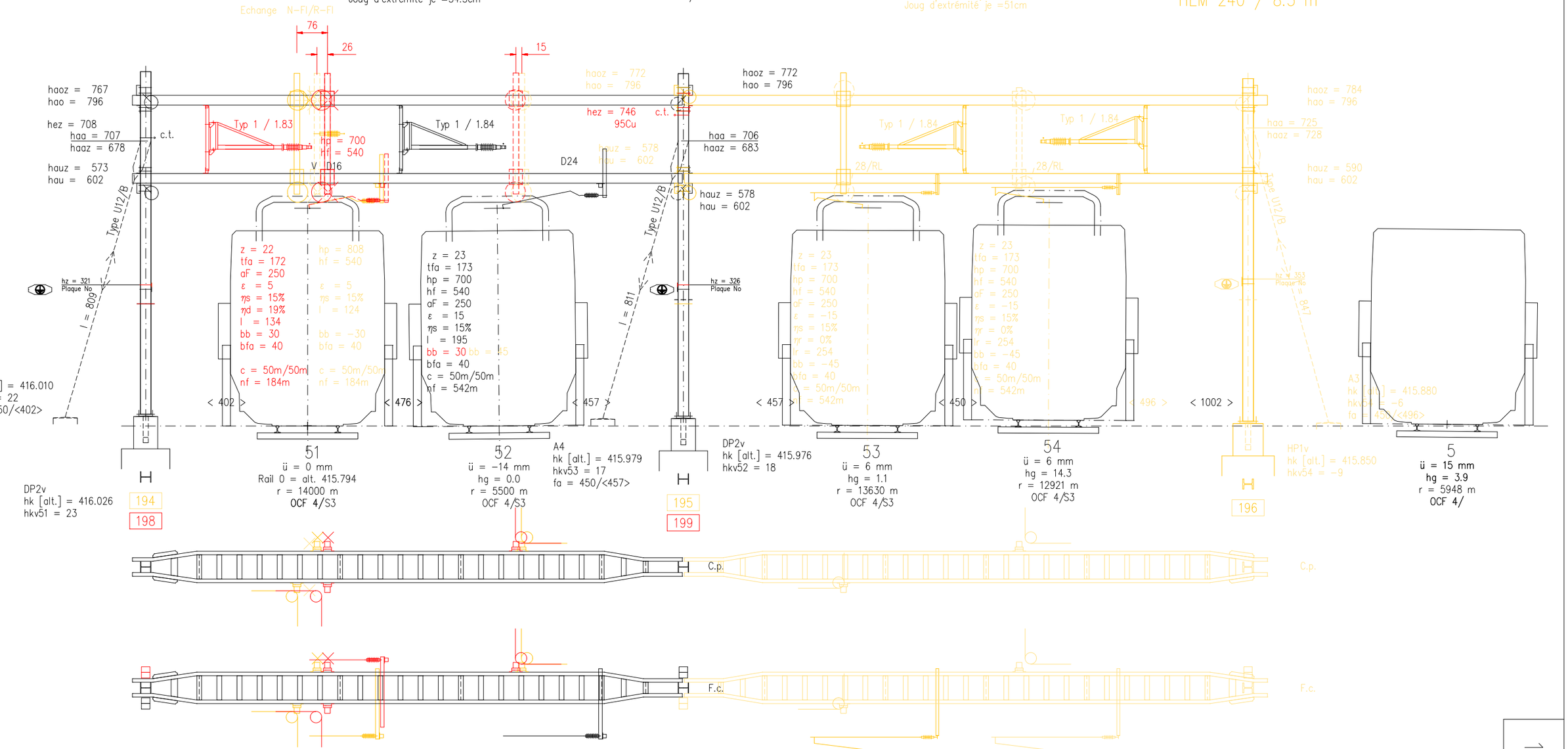

198
199

SBB CFF FFS	Bauherr / Maître d'oeuvre: CFF SA	Format A3	Ligne Lausanne - Genève-Aéroport	Aend. / Modif.	03	04	Massstab/Ech. 1:100	Gezeichnet / Dessiné: 01.11.23 Fi	Linie / Bhf Ligne/Gare REN
	Ing.-Büro / Bureau d'ing.: I-AEP-ENG-FS-LS		Gare de Renens		01 02.07.26 Fi	02		Gepr. / Contrôlé: 03.07.26 Jos Ges. / Vu: 03.07.26 Bla	Bahn-km km Ligne FA 150__004788

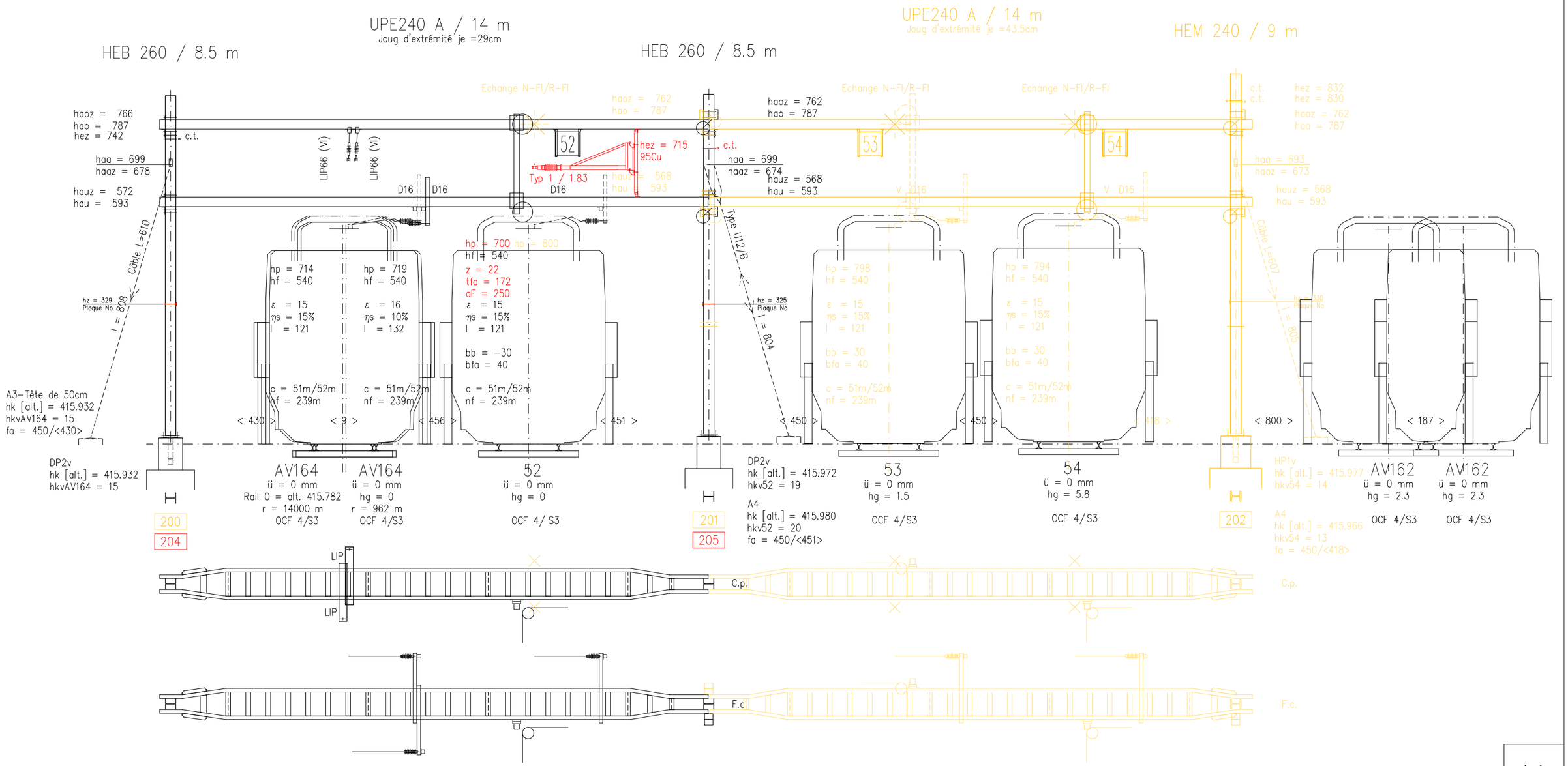

204 | 205

SBB CFF FFS	Bauherr / Maître d'oeuvre: CFF SA	Format A3	Ligne Lausanne - Genève-Aéroport Gare de Renens	Aend. / Modif. 03	04	Massstab/Ech. 1:100	Gezeichnet / Dessiné: 01.11.23 Fi	Linie / Bhf Ligne/Gare	REN
	Ing.-Büro / Bureau d'ing.: I-AEP-ENG-FS-LS			01 02.07.26 Fi	02		Gepr. / Contrôlé: 03.07.26 Jos / Ges. / Vu: 03.07.26 Bla	Bahn-km km Ligne	FA 150__004839

204 | 205

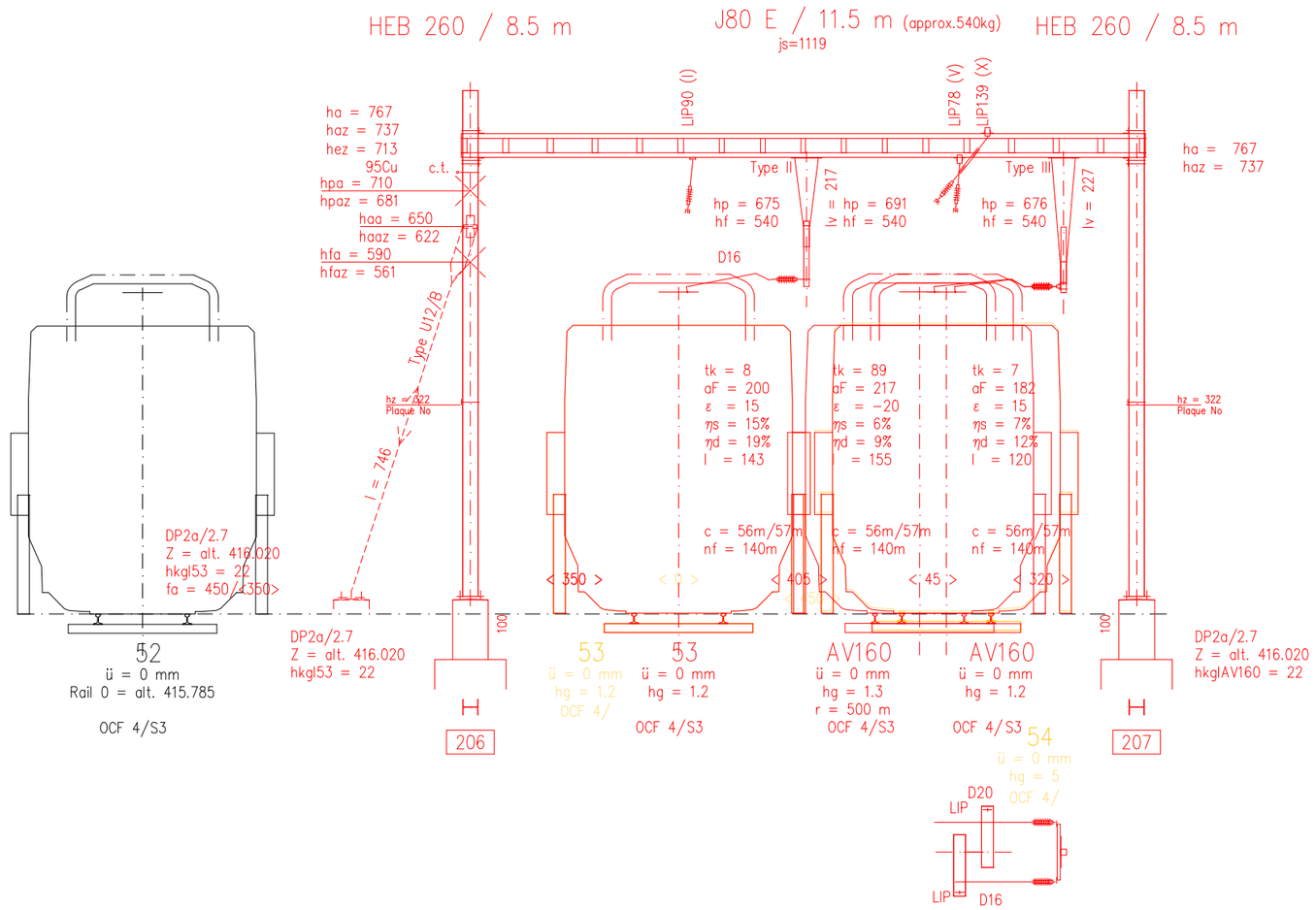

SBB CFF FFS	Bauherr / Maître d'oeuvre: CFF SA	Format A3	Ligne Lausanne - Genève-Aéroport	Aend. / Modif.	03	04	Massstab/Ech. 1:100	Gezeichnet / Dessiné: 02.07.26	Linie / Bhf Ligne/Gare	REN__AS35
	Ing.-Büro / Bureau d'ing.: I-PJ-ENG-FS-LS		Gare de Renens		01	02		Gepr. / Contrôlé: 03.03.26 Jos / Ges. / Vu: 03.07.26 Bla	Bahn-km km Ligne	FA 150__004842

HEB 200 / 7 m

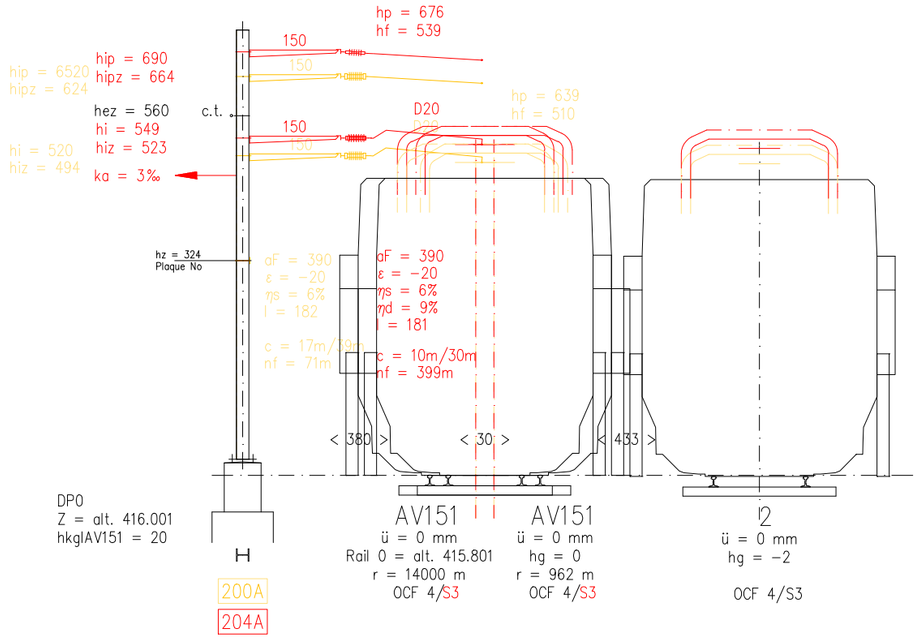

204A

SBB CFF FFS	Bauherr / Maître d'oeuvre: I-PM Lausanne Ing.-Büro / Bureau d'ing.: BT-FS	Format A3	Ligne Lausanne - Genève Aéroport Gare de Renens KM 004.850	Aend. / Modif.	03 01 02.07.26 Fi	04 02	Massstab/Ech. 1:100	Gezeichnet / Dessiné: 15.06.06 Ld Gepr. / Contrôlé: 03.07.26 Jos Ges. / Vu: 03.07.26 Bla	Linie / Bhf Ligne/Gare Bahn-km km Ligne	REN FA 150__004850

HEB 220 / 7.5 m

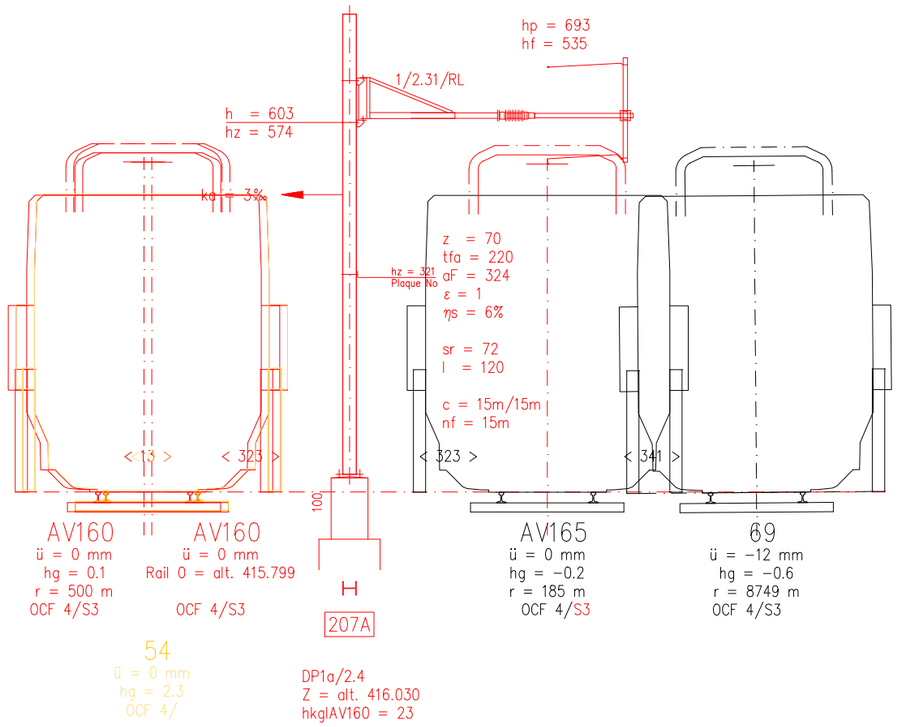

207A

SBB CFF FFS	Bauherr / Maître d'oeuvre: CFF SA	Format A3	Ligne Lausanne - Genève-Aéroport	Aend. / Modif.	03	04	Massstab/Ech. 1:100	Gezeichnet / Dessiné: 02.07.26 Fi		Linie / Bhf Ligne/Gare	REN__AS35
	Ing.-Büro / Bureau d'ing.: I-PJ-ENG-FS-LS		Gare de Renens		01	02		Gepr. / Contrôlé: 03.07.26 Jos	Ges. / Vu: 03.07.26 Bla	Bahn-km km Ligne	FA 150__004852

HEB 220 / 8 m

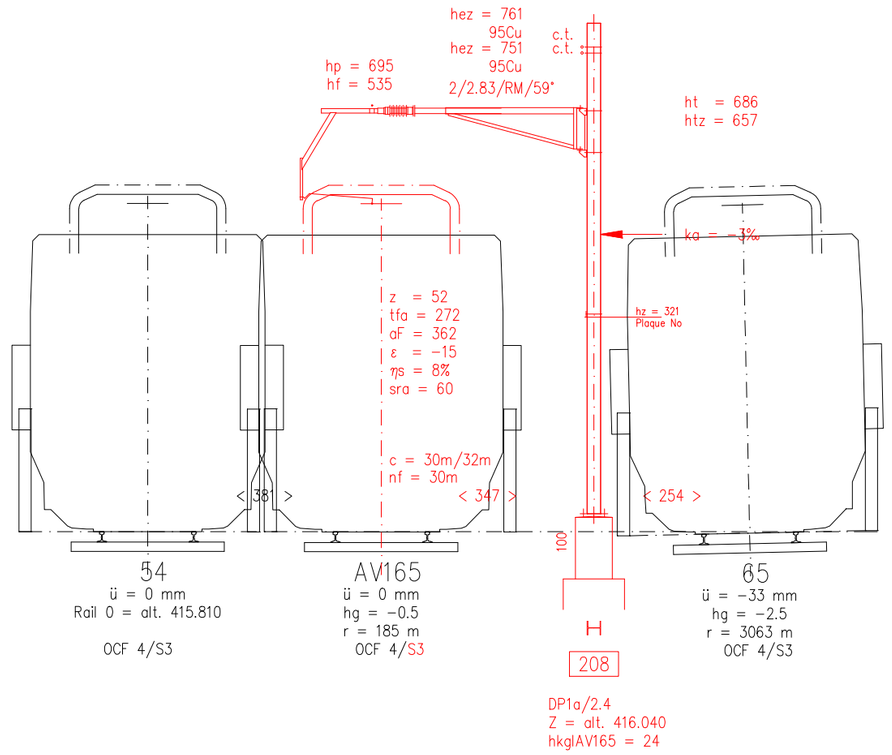

208

SBB CFF FFS	Bauherr / Maître d'oeuvre: CFF SA	Format A3	Ligne Lausanne - Genève-Aéroport	Aend. / Modif.	03	04	Massstab/Ech. 1:100	Gezeichnet / Dessiné: 02.07.26 Fi	Linie / Bhf Ligne/Gare	REN__AS35
	Ing.-Büro / Bureau d'ing.: I-PJ-ENG-FS-LS		Gare de Renens		01	02		Gepr. / Contrôlé: 03.07.26 Jos / Ges. / Vu: 03.07.26 Bla	Bahn-km km Ligne	FA 150__004867

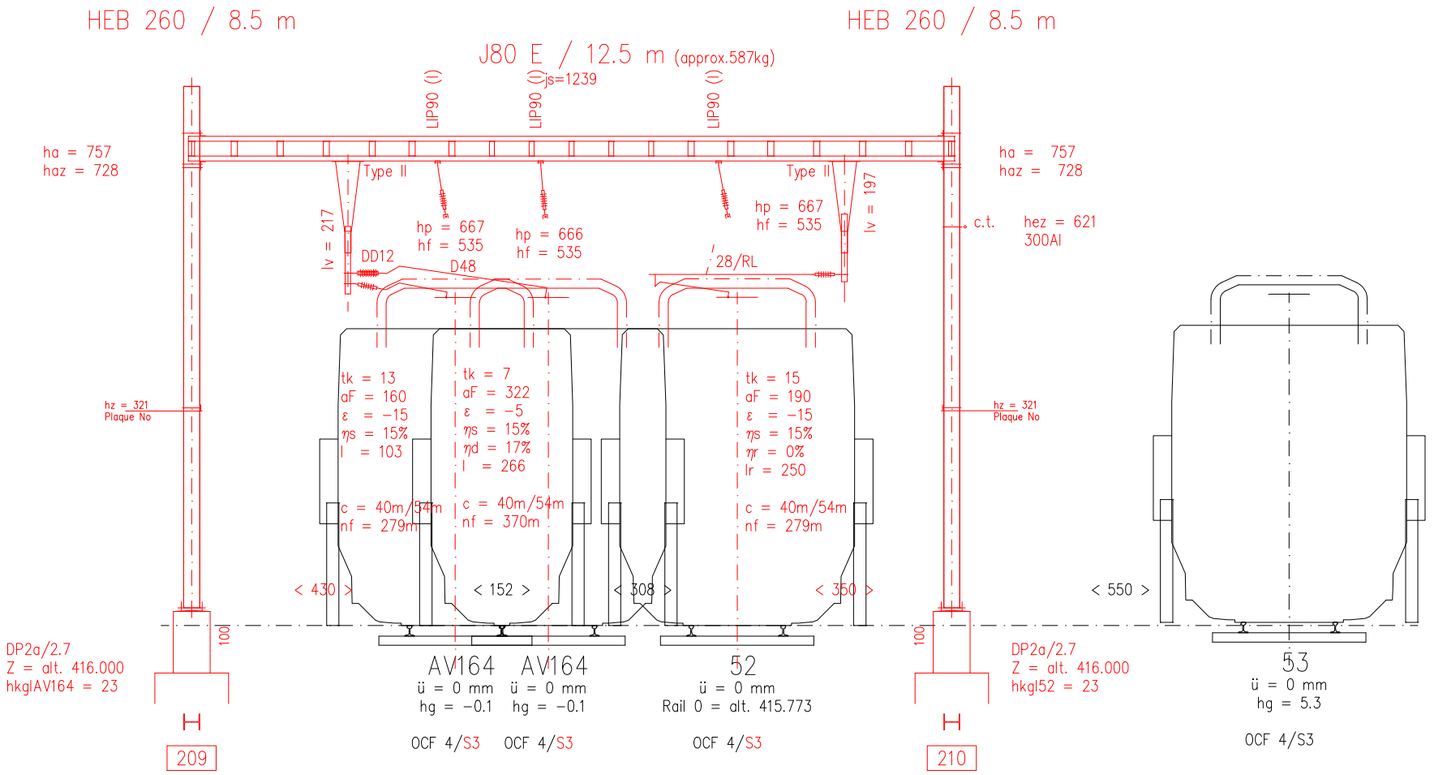

209 | 210

SBB CFF FFS	Bauherr / Maître d'oeuvre: CFF SA	Format A3	Ligne Lausanne - Genève-Aéroport	Aend. / Modif.	03	04	Massstab/Ech. 1:100	Gezeichnet / Dessiné: 02.07.26 Fi	Linie / Bhf Ligne/Gare	REN__AS35
	Ing.-Büro / Bureau d'ing.: I-PJ-ENG-FS-LS		Gare de Renens		01	02		Gepr. / Contrôlé: 03.07.26 Jos / Ges. / Vu: 03.07.26 Bla	Bahn-km km Ligne	FA 150__004879

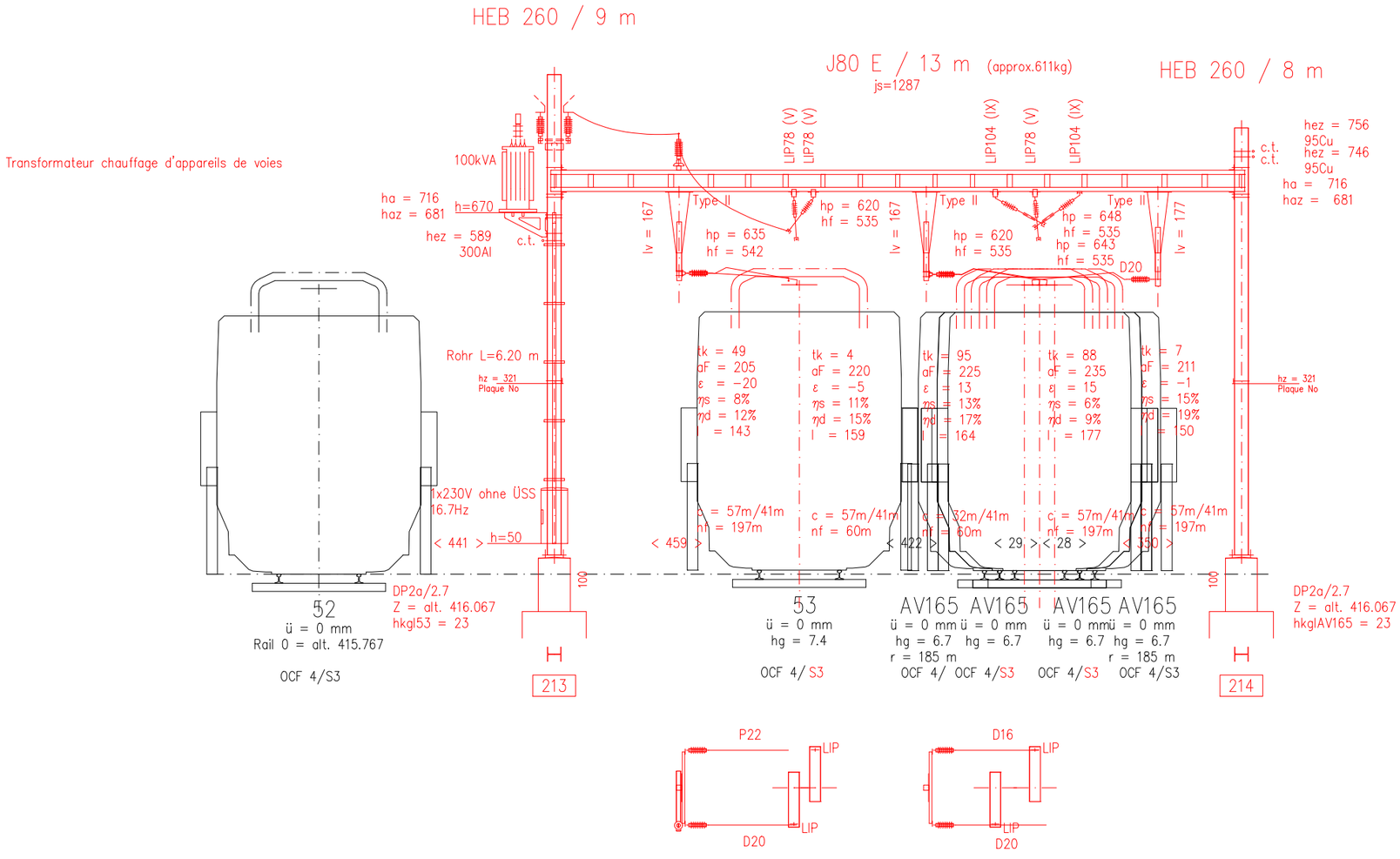

213 | 214

SBB CFF FFS	Bauherr / Maître d'oeuvre: CFF SA Ing.-Büro / Bureau d'ing.: I-PJ-ENG-FS-LS	Format A3	Ligne Lausanne - Genève-Aéroport Gare de Renens	Aend. / Modif.	03	04	Massstab/Ech. 1:100	Gezeichnet / Dessiné: 02.07.26 Fi Gepr. / Contrôlé: 03.07.26 Jos Ges. / Vu: 03.07.26 Bla	Linie / Bhf Ligne/Gare Bahn-km km Ligne	REN__AS35 FA 150__004898
					01	02				

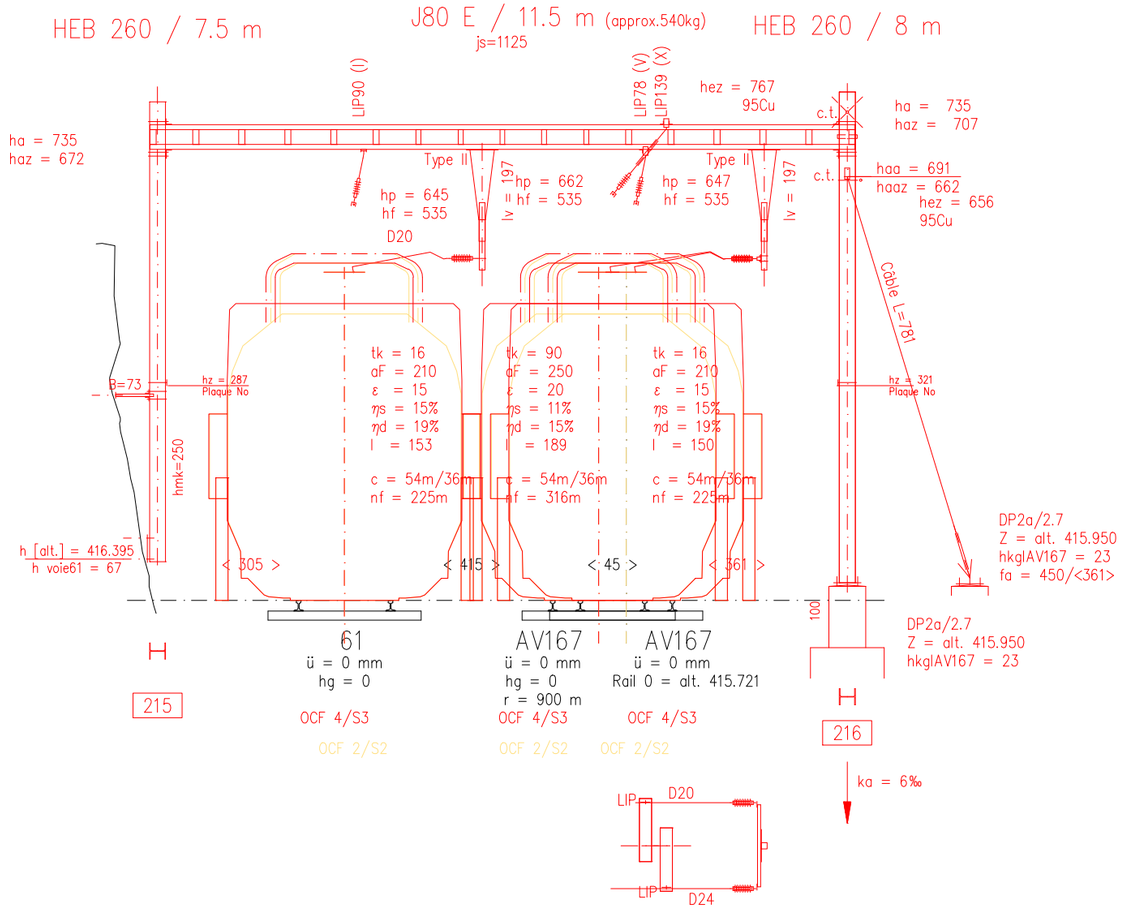

215 | 216

SBB CFF FFS	Bauherr / Maître d'oeuvre: CFF SA Ing.-Büro / Bureau d'ing.: I-PJ-ENG-FS-LS	Format A3	Ligne Lausanne - Genève-Aéroport Gare de Renens	Aend. / Modif.	03	04	Massstab/Ech. 1:100	Gezeichnet / Dessiné: 02.07.26 Fi Gepr. / Contrôlé: 03.07.26 Jos Ges. / Vu: 03.07.26 Bla	Linie / Bhf Ligne/Gare Bahn-km km Ligne	REN__AS35 Fa 150__004933
					01	02				

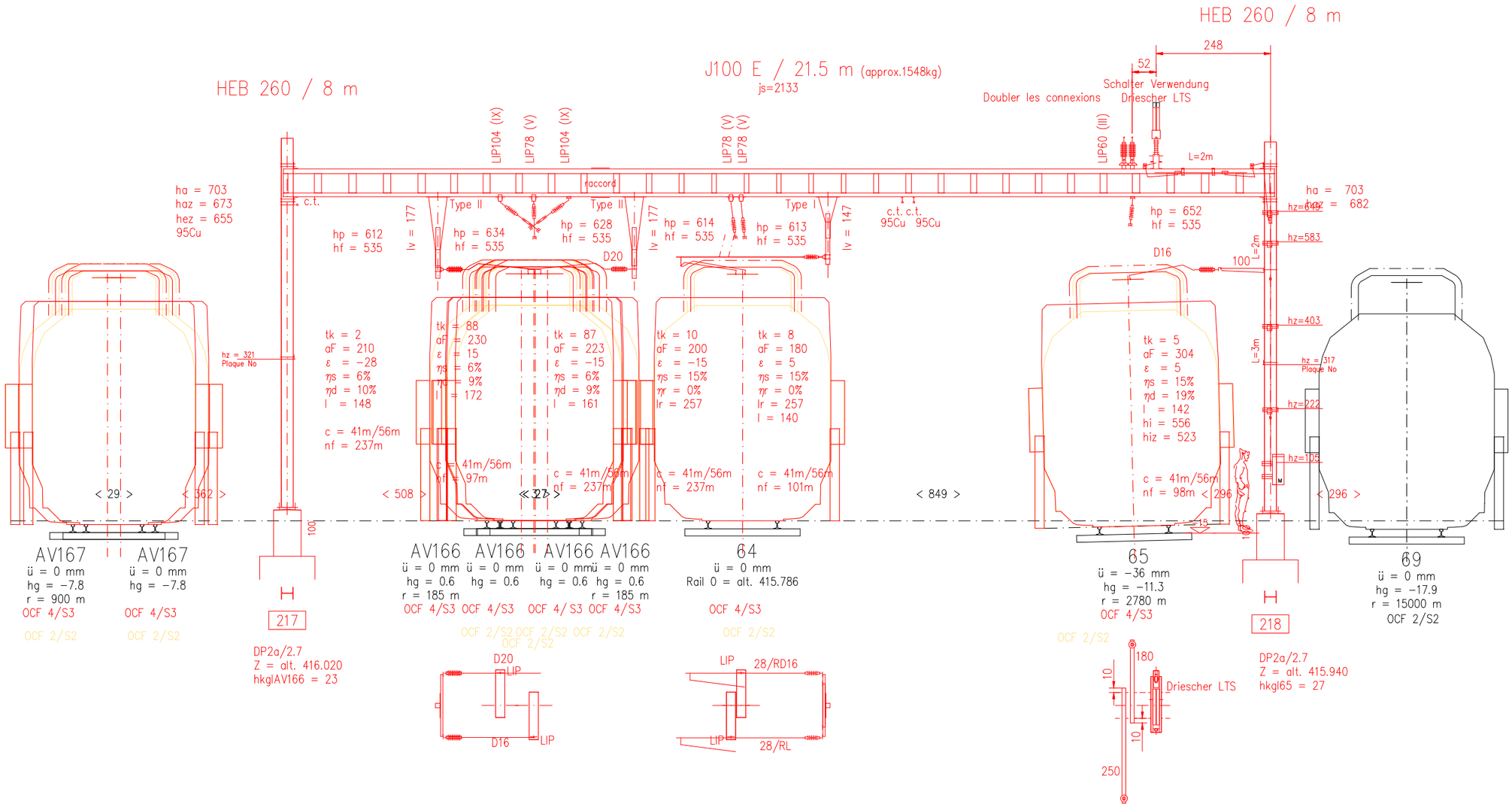

217 | 218

SBB CFF FFS	Bauherr / Maître d'oeuvre: CFF SA	Format A3	Ligne Lausanne - Genève-Aéroport Gare de Renens	Aend. / Modif.	03	04	Massstab/Ech. 1:100	Gezeichnet / Dessiné: 02.07.26 Fi	Linie / Bhf Ligne/Gare: REN__AS35
	Ing.-Büro / Bureau d'ing.: I-PJ-ENG-FS-LS				01	02		Gepr. / Contrôlé: 03.07.26 Jos Ges. / Vu: 03.07.26 Bla	Bahn-km km Ligne: FA 150__004939

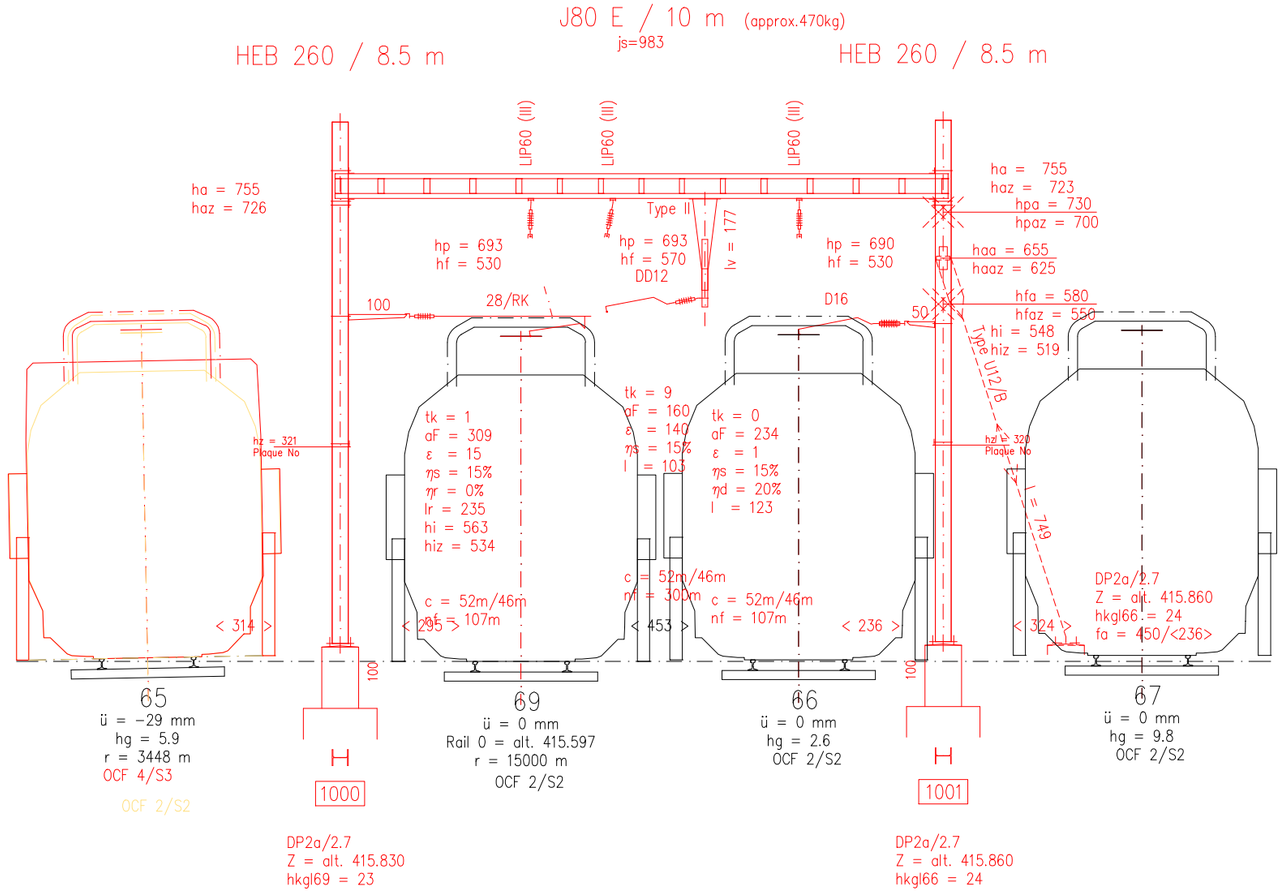

1000
1001

SBB CFF FFS	Bauherr / Maître d'oeuvre: CFF SA	Format A3	Ligne Lausanne - Genève-Aéroport Gare de Renens	Aend. / Modif.	03	04	Massstab/Ech. 1:100	Gezeichnet / Dessiné: 02.07.26 Fi	Linie / Bhf Ligne/Gare	REN__AS35
	Ing.-Büro / Bureau d'ing.: I-PJ-ENG-FS-LS				01	02		Gepr. / Contrôlé: 03.07.26 Jos Ges. / Vu: 03.07.26 Bla	Bahn-km km Ligne	FA 150__004944

HEB 220 / 7.5 m

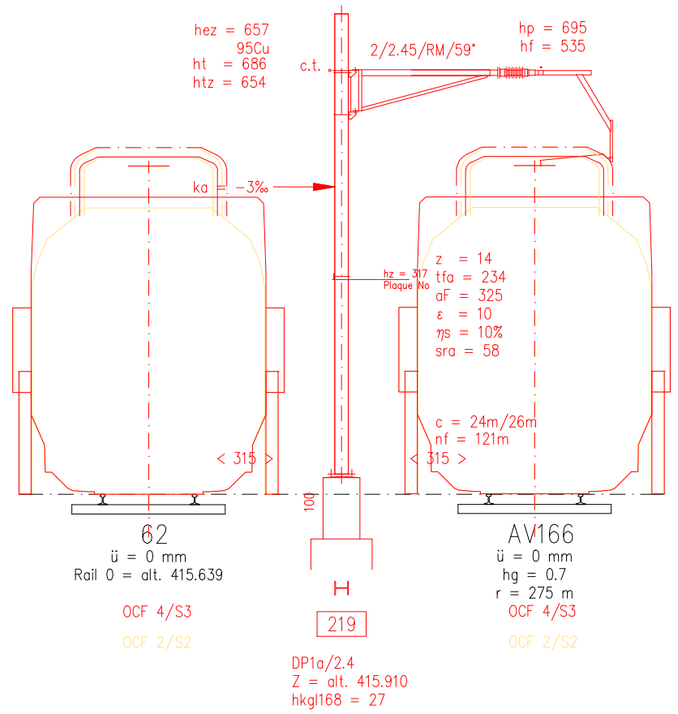

219

SBB CFF FFS	Bauherr / Maître d'oeuvre: CFF SA	Format	Ligne Lausanne - Genève-Aéroport	Aend. / Modif.	03	04	Massstab/Ech.	Gezeichnet / Dessiné: 02.07.26 Fi		Linie / Bhf Ligne/Gare	REN__AS35
	Ing.-Büro / Bureau d'ing.: I-PJ-ENG-FS-LS	A3	Gare de Renens		01	02	1:100	Gepr. / Contrôlé: 03.07.26 Jos	Ges. / Vu: 03.07.26 Bla	Bahn-km km Ligne	FA 150__004963

HEM 240 / 12 m

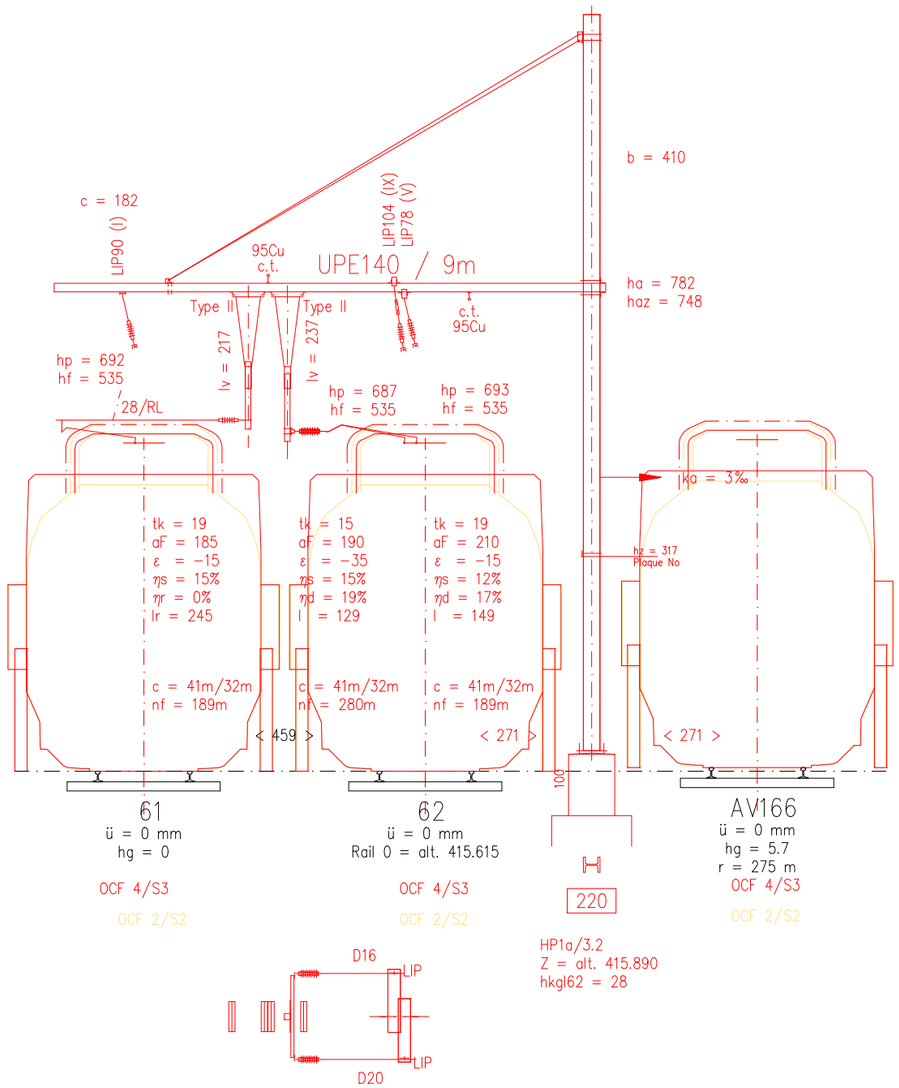

220

SBB CFF FFS	Bauherr / Maître d'oeuvre: CFF SA	Format A3	Ligne Lausanne - Genève-Aéroport Gare de Renens	Aend. / Modif.	03	04	Massstab/Ech. 1:100	Gezeichnet / Dessiné: 02.07.26 Fi	Linie / Bhf Ligne/Gare REN__AS35
	Ing.-Büro / Bureau d'ing.: I-PJ-ENG-FS-LS				01	02		Gepr. / Contrôlé: 03.07.26 Jos; Ges. / Vu: 03.07.26 Bla	Bahn-km km Ligne FA 150__004969

HEB 220 / 7 m

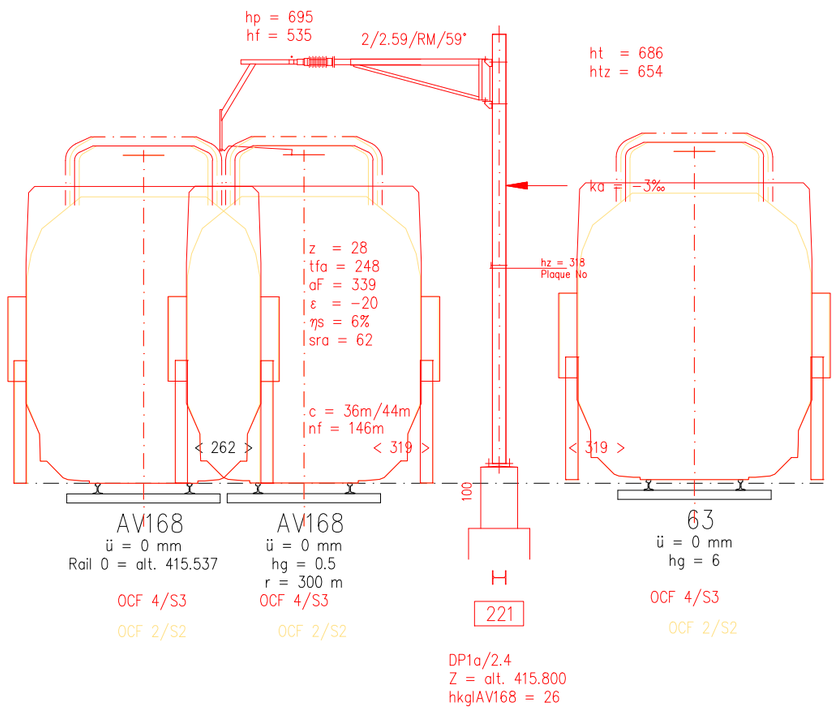

Mât mis à la terre au rail

221

SBB CFF FFS	Bauherr / Maître d'oeuvre: CFF SA	Format A3	Ligne Lausanne - Genève-Aéroport	Aend. / Modif.	03	04	Massstab/Ech. 1:100	Gezeichnet / Dessiné: 02.07.26 Fi	Linie / Bhf Ligne/Gare	REN__AS35
	Ing.-Büro / Bureau d'ing.: I-PJ-ENG-FS-LS		Gare de Renens		01	02		Gepr. / Contrôlé: 03.07.26 Jos / Ges. / Vu: 03.07.26 Bla	Bahn-km km Ligne	FA 150__004988

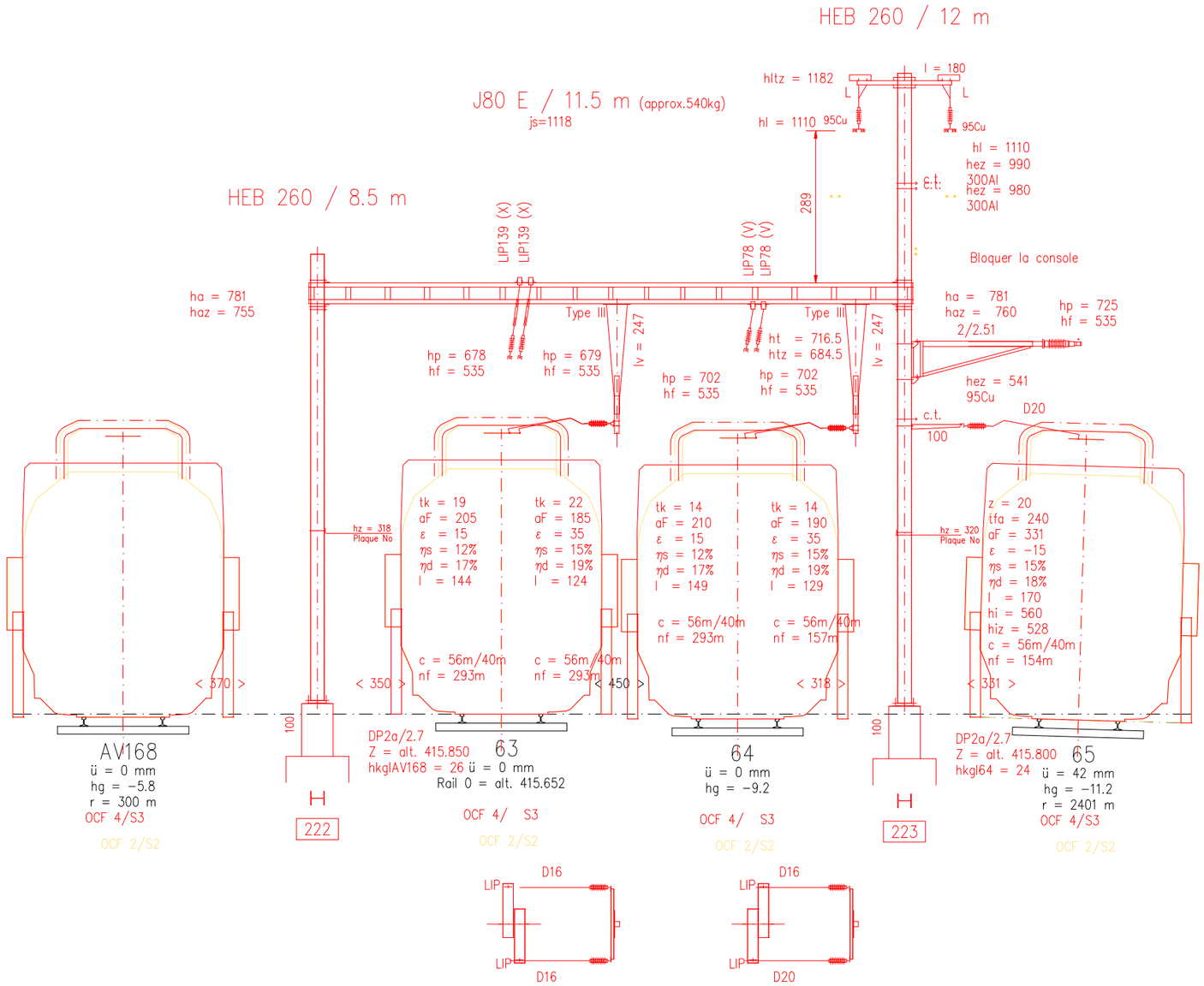

222 | 223

SBB CFF FFS	Bauherr / Maître d'oeuvre: CFF SA Ing.-Büro / Bureau d'ing.: I-PJ-ENG-FS-LS	Format A3	Ligne Lausanne - Genève-Aéroport Gare de Renens	Aend. / Modif.	03	04	Massstab/Ech. 1:100	Gezeichnet / Dessiné: 02.07.26 Fi Gepr. / Contrôlé: 03.07.26 Jos Ges. / Vu: 03.07.26 Bla	Linie / Bhf Ligne/Gare Bahn-km km Ligne	REN__AS35 FA 150__004995
					01	02				

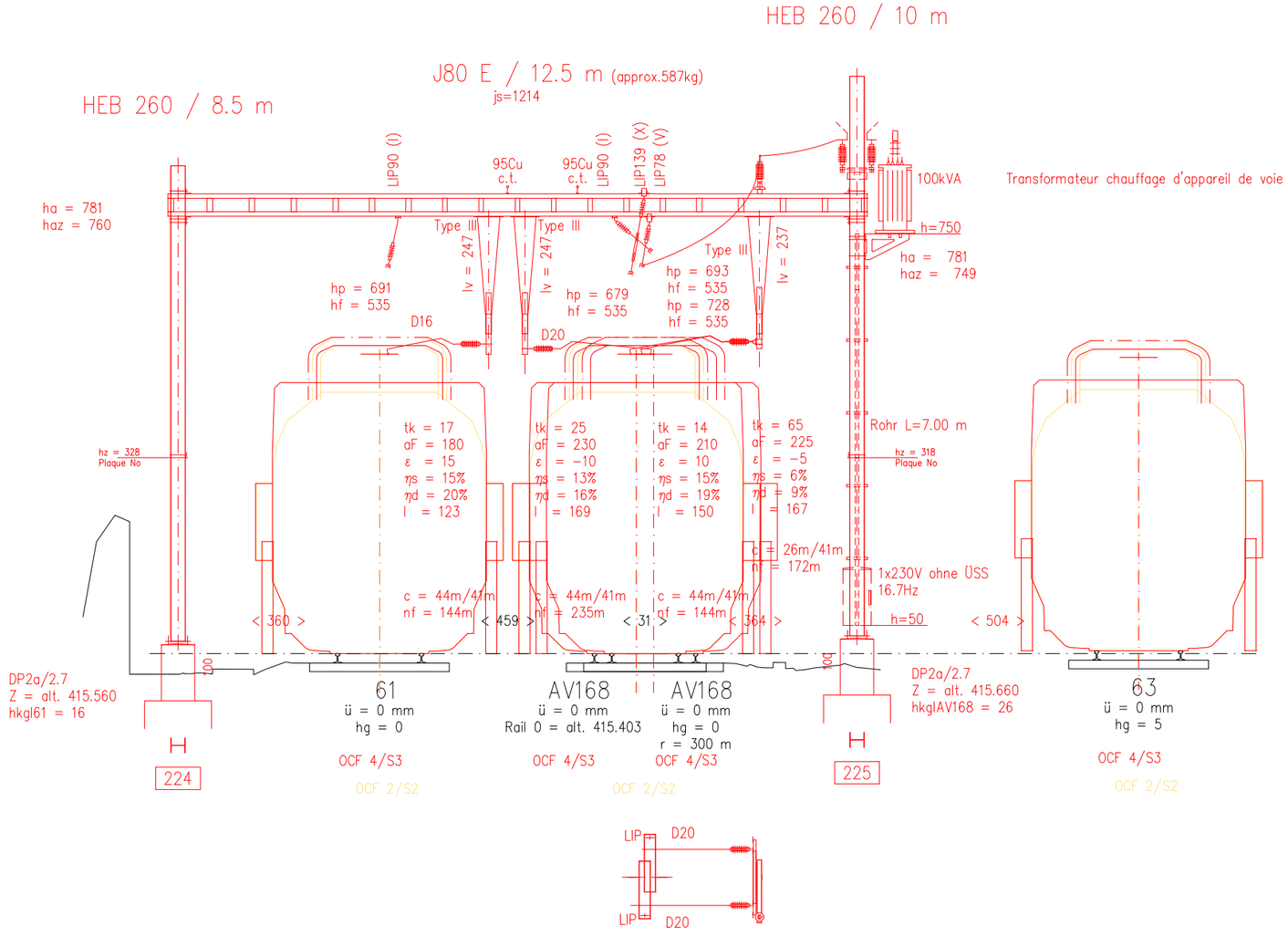

224 | 225

SBB CFF FFS	Bauherr / Maître d'oeuvre: CFF SA	Format A3	Ligne Lausanne - Genève-Aéroport Gare de Renens	Aend. / Modif.	03	04	Massstab/Ech. 1:100	Gezeichnet / Dessiné: 03.02.26 Fi		Linie / Bhf Ligne/Gare	REN__AS35
	Ing.-Büro / Bureau d'ing.: I-PJ-ENG-FS-LS				01	02		Gepr. / Contrôlé:	Ges. / Vu:	Bahn-km km Ligne	FA 150__005014

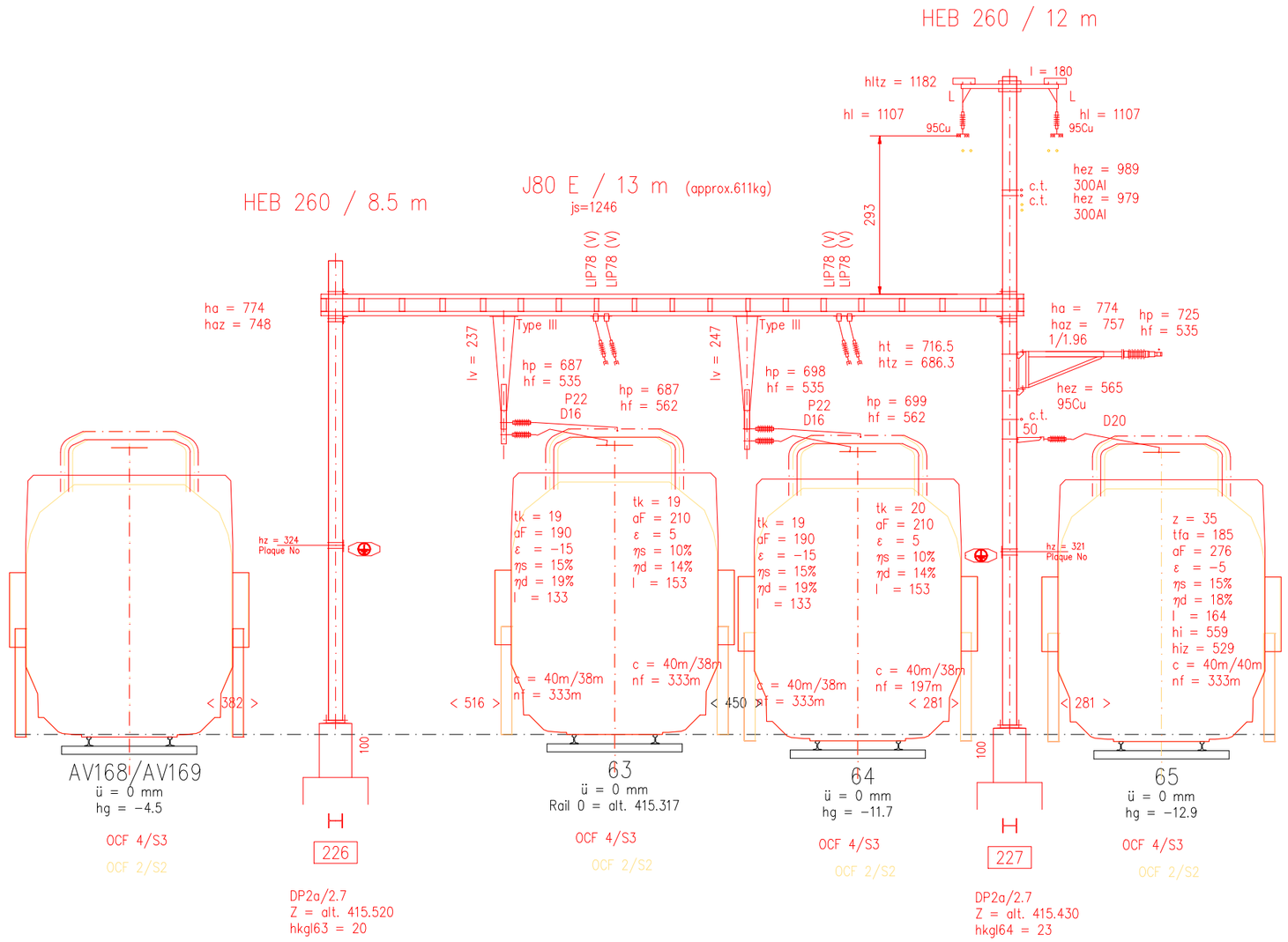

226 | 227

SBB CFF FFS	Bauherr / Maître d'oeuvre: CFF SA	Format A3	Ligne Lausanne - Genève-Aéroport	Aend. / Modif.	03	04	Massstab/Ech. 1:100	Gezeichnet / Dessiné: 02.07.26 Fi	Linie / Bhf Ligne/Gare	REN__AS35
	Ing.-Büro / Bureau d'ing.: I-PJ-ENG-FS-LS		Gare de Renens		01	02		Gepr. / Contrôlé: 03.07.26 Jos / Ges. / Vu: 03,07.26 Bla	Bahn-km km Ligne	FA 150__005035

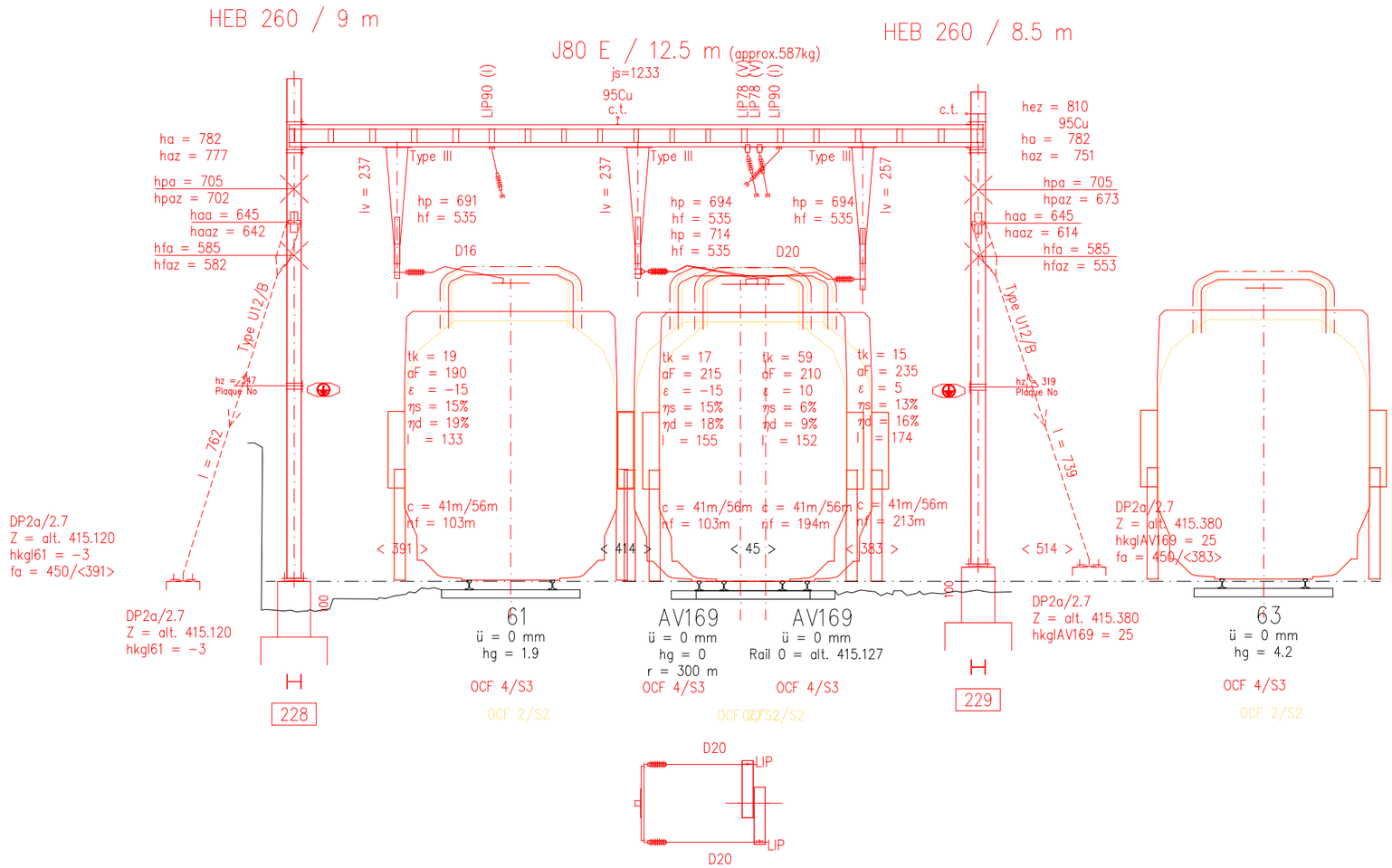

228 | 229

SBB CFF FFS	Bauherr / Maître d'oeuvre: CFF SA	Format A3	Ligne Lausanne - Genève-Aéroport	Änd. / Modif.	03	04	Massstab/Ech. 1:100	Gezeichnet / Dessiné: 02.07.26 Fi	Linie / Bhf Ligne/Gare	REN__AS35
	Ing.-Büro / Bureau d'ing.: I-PJ-ENG-FS-LS		Gare de Renens		01	02		Gepr. / Contrôlé: 03.07.26 Jos / Ges. / Vu: 03.07.26 Bla	Bahn-km km Ligne	FA 150__005055

228 | 229

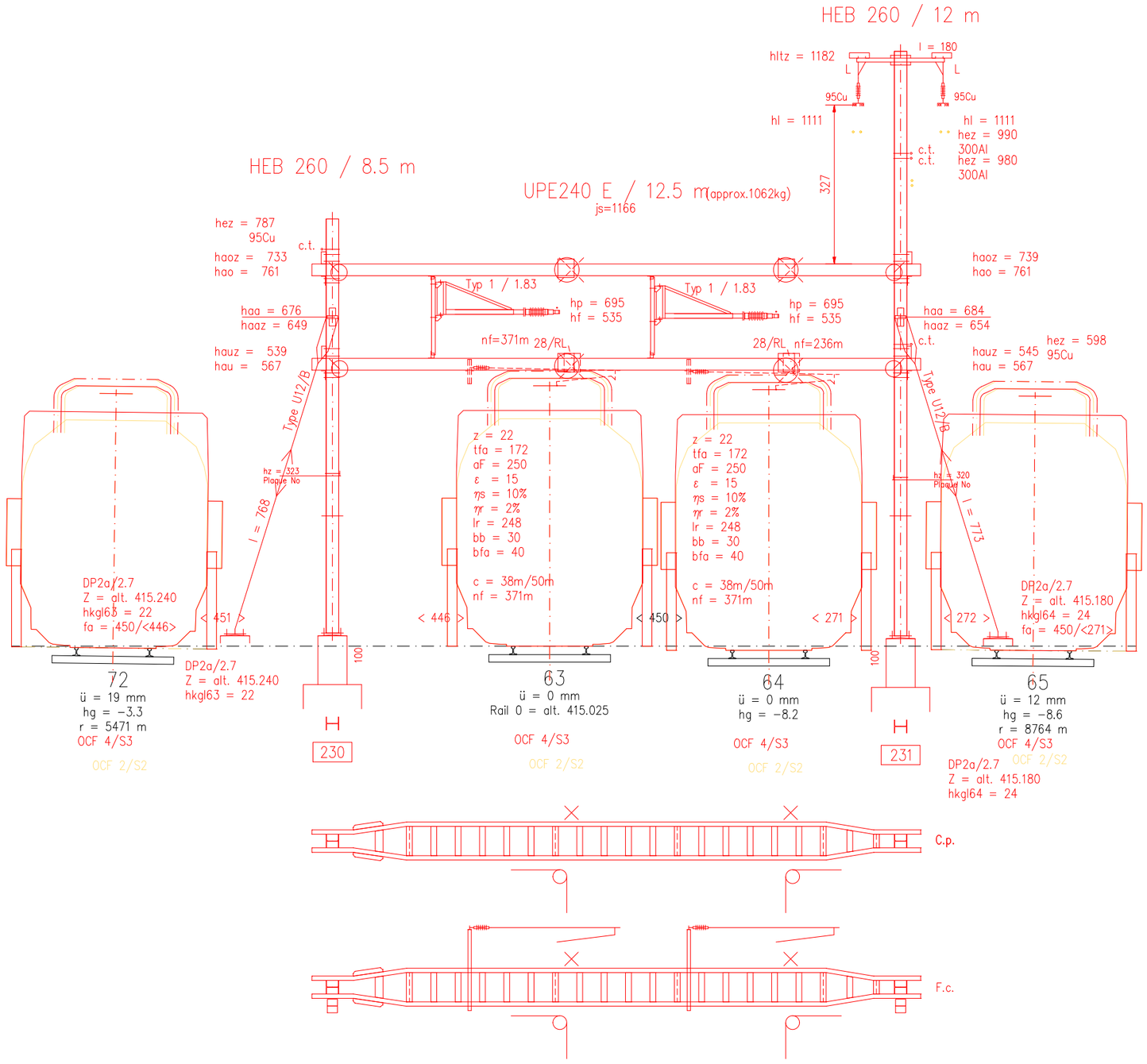

230 | 231

SBB CFF FFS	Bauherr / Maître d'oeuvre: CFF SA	Format A3	Ligne Lausanne - Genève-Aéroport Gare de Renens	Aend. / Modif.	03	04	Massstab/Ech. 1:100	Gezeichnet / Dessiné: 02.07.26 Fi	Linie / Bhf Ligne/Gare	REN__AS35
	Ing.-Büro / Bureau d'ing.: I-PJ-ENG-FS-LS				01	02		Gepr. / Contrôlé: 03.07.26 Jos / Ges. / Vu: 03.07.26 Bla	Bahn-km km Ligne	FA 150__005073

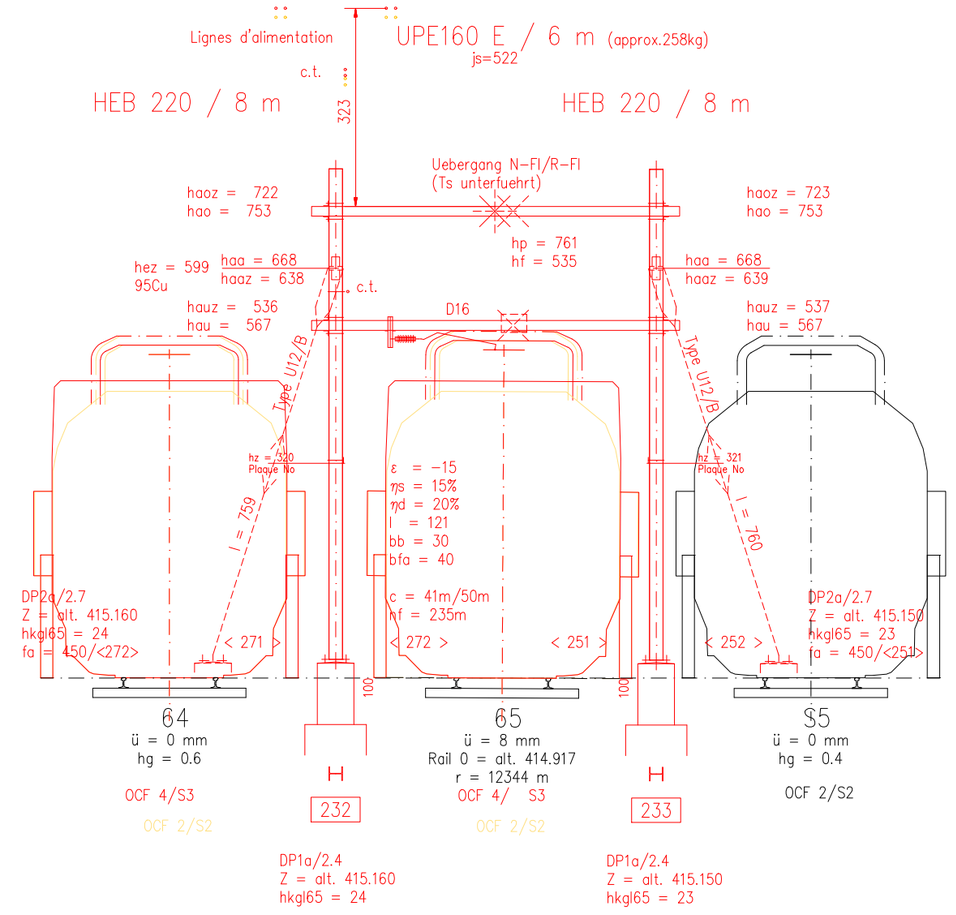

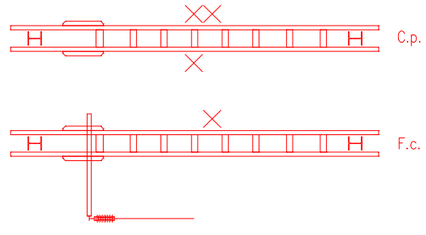

232 | 233

SBB CFF FFS	Bauherr / Maître d'oeuvre: CFF SA	Format A3	Ligne Lausanne - Genève-Aéroport Gare de Renens	Aend. / Modif.	03	04	Massstab/Ech. 1:100	Gezeichnet / Dessiné: 02.07.26 Fi	Linie / Bhf Ligne/Gare: REN__AS35
	Ing.-Büro / Bureau d'ing.: I-PJ-ENG-FS-LS				01	02		Gepr. / Contrôlé: 03.07.26 Jos / Ges. / Vu: 03.07.26	Bahn-km km Ligne: FA 150__005076

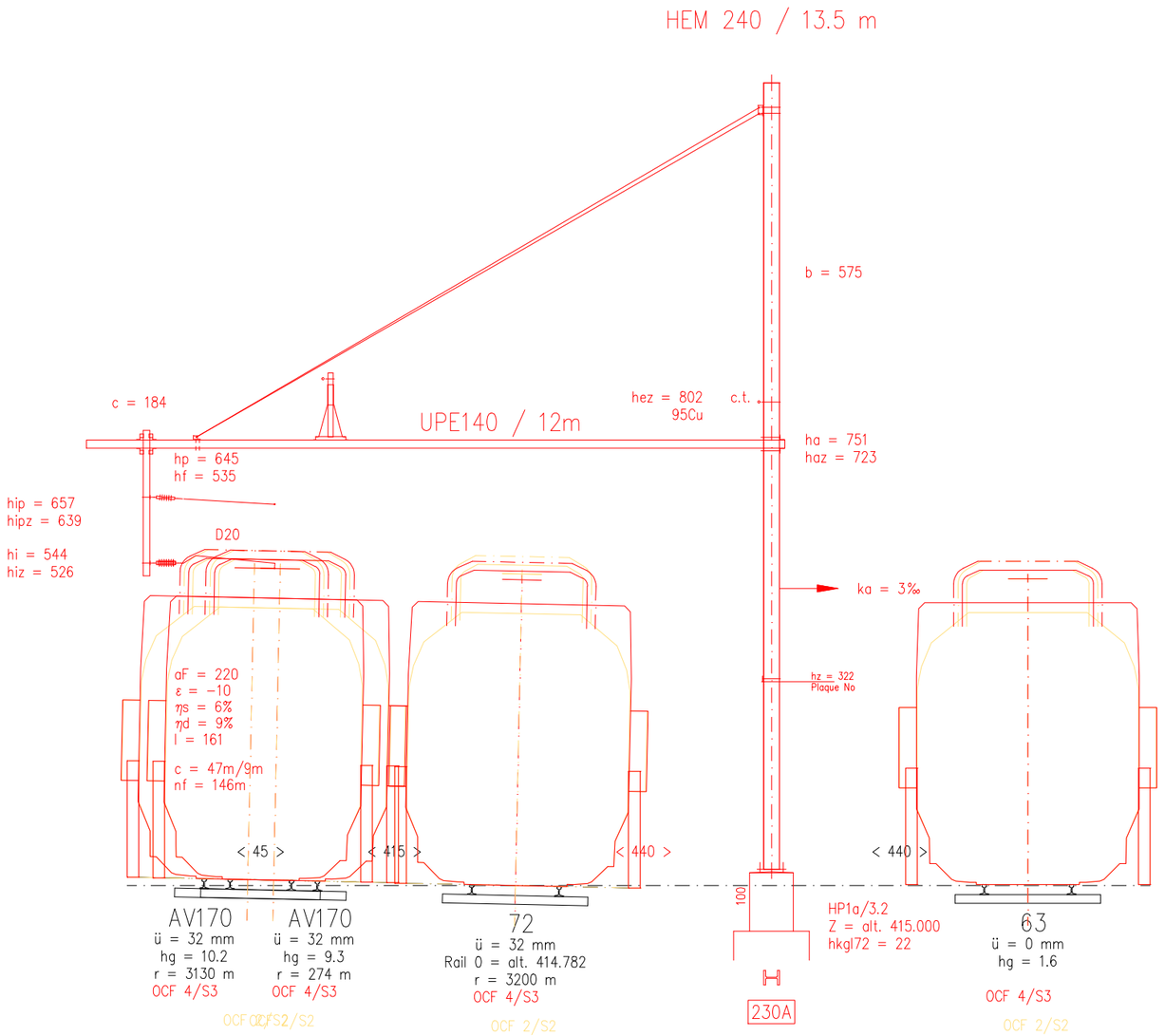

230A

SBB CFF FFS	Bauherr / Maître d'oeuvre: CFF SA	Format A3	Ligne Lausanne - Genève-Aéroport Gare de Renens	Aend. / Modif.	03	04	Massstab/Ech. 1:100	Gezeichnet / Dessiné: 02.07.26 Fi	Linie / Bhf Ligne/Gare	REN__AS35
	Ing.-Büro / Bureau d'ing.: I-PJ-ENG-FS-LS				01	02		Gepr. / Contrôlé: 03.07.26 Jos Ges. / Vu: 03.07.26 Bla	Bahn-km km Ligne	FA 150__005103

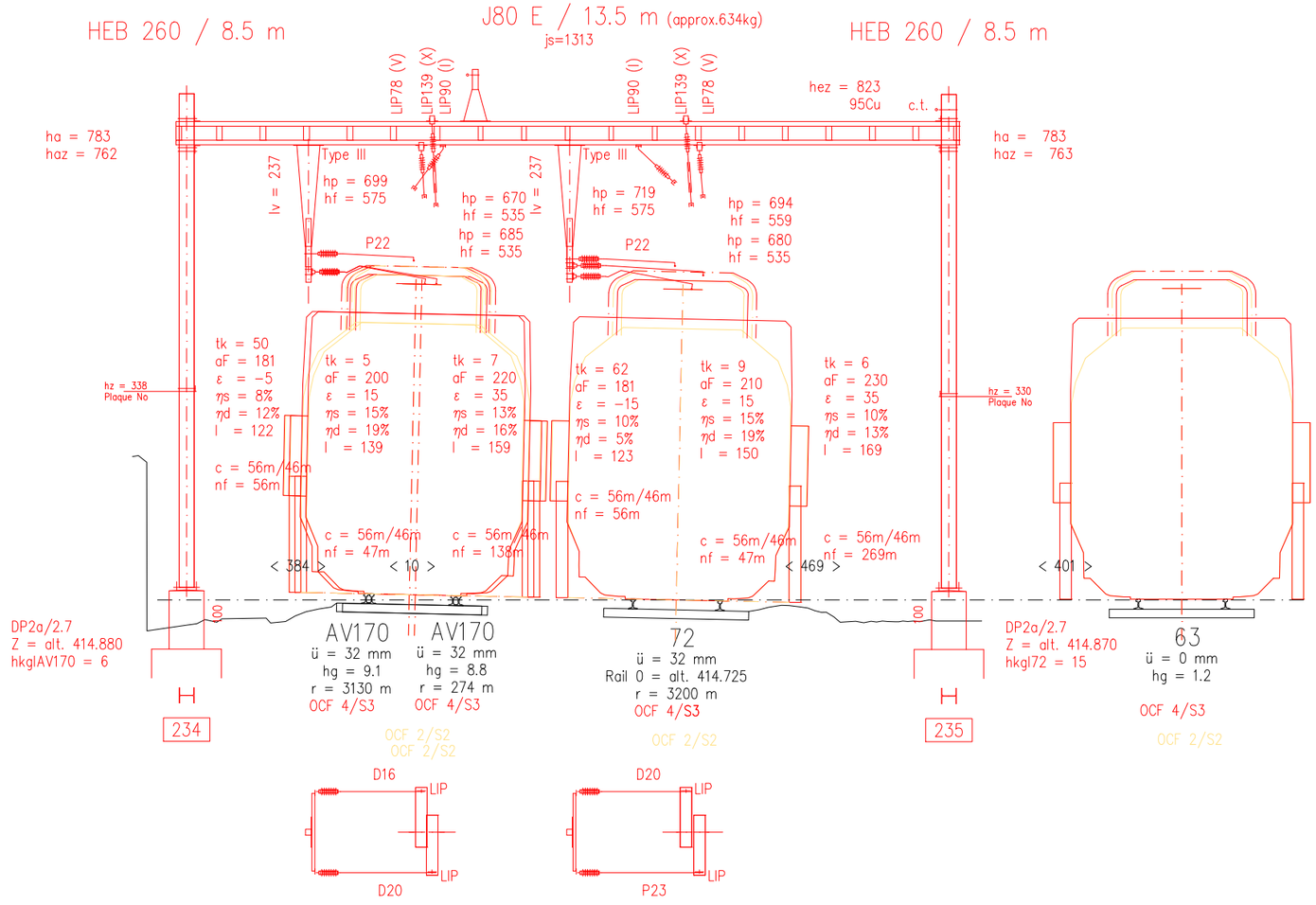

234 | 235

SBB CFF FFS	Bauherr / Maître d'oeuvre: CFF SA	Format A3	Ligne Lausanne - Genève-Aéroport Gare de Renens	Aend. / Modif.	03	04	Massstab/Ech. 1:100	Gezeichnet / Dessiné: 02.07.26 Fi	Linie / Bhf Ligne/Gare	REN__AS35
	Ing.-Büro / Bureau d'ing.: I-PJ-ENG-FS-LS				01	02		Gepr. / Contrôlé: 03.07.26 Jos / Ges. / Vu:	Bahn-km km Ligne	FA 150__005111

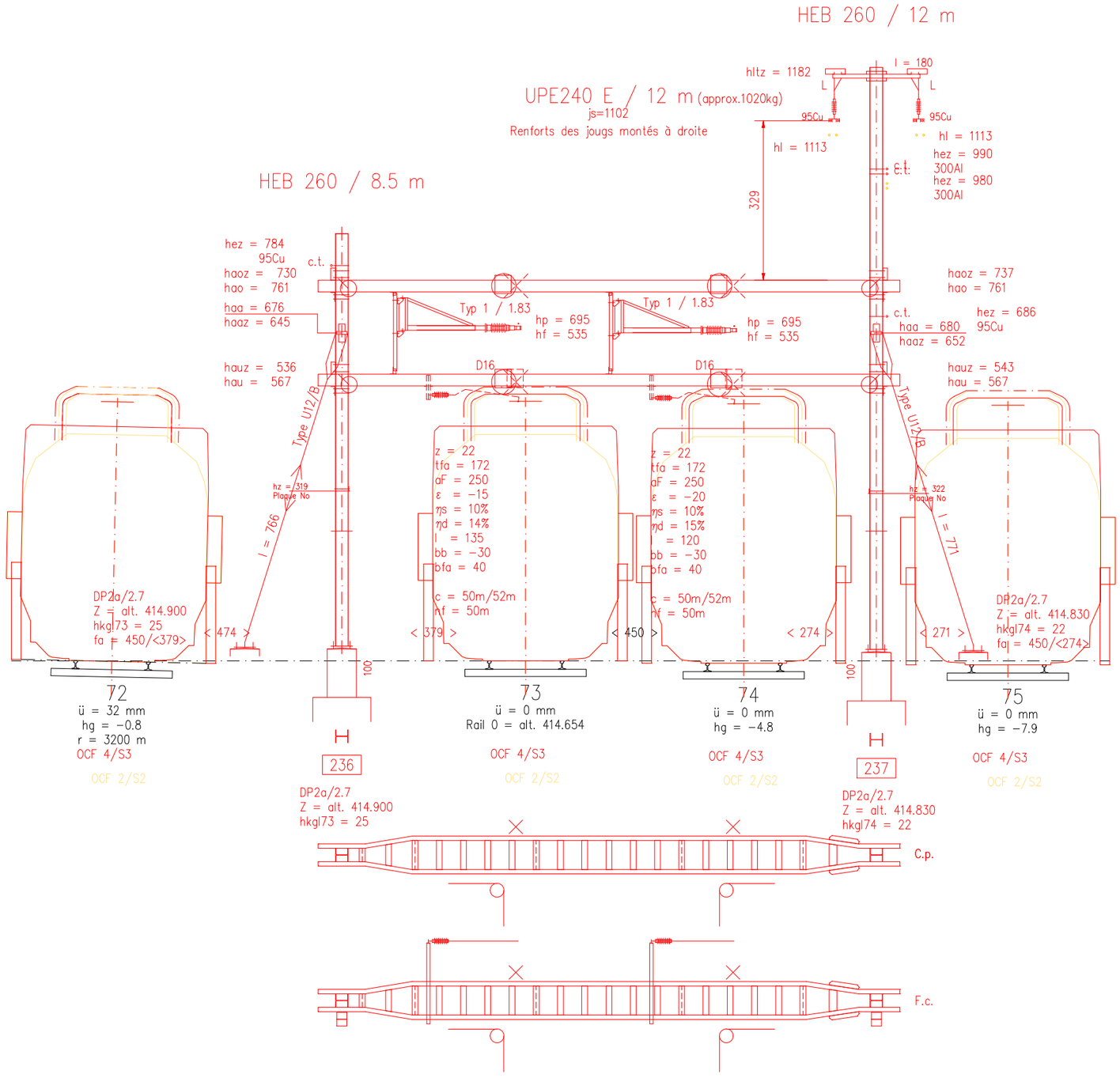

236 | 237

SBB CFF FFS	Bauherr / Maître d'oeuvre: CFF SA	Format A3	Ligne Lausanne - Genève-Aéroport Gare de Renens	Aend. / Modif.	03	04	Massstab/Ech. 1:100	Gezeichnet / Dessiné: 02.07.26 Fi		Linie / Bhf Ligne/Gare	REN__AS35
	Ing.-Büro / Bureau d'ing.: I-PJ-ENG-FS-LS				01	02		Gepr. / Contrôlé: 03.07.26 Jos	Ges. / Vu: 03.07.26 Bla	Bahn-km km Ligne	FA 150__005123

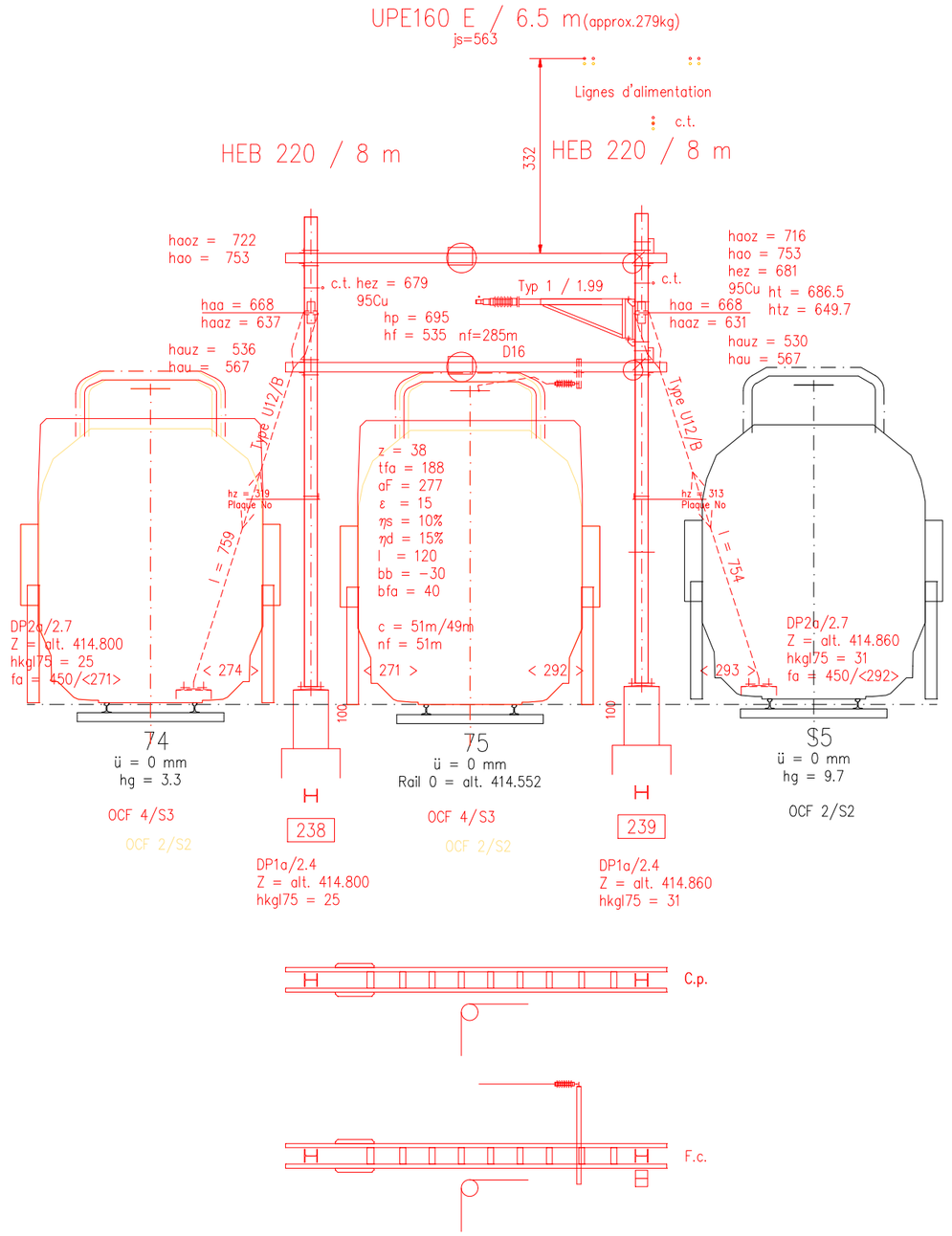

238
239

SBB CFF FFS	Bauherr / Maître d'oeuvre: CFF SA	Format A3	Ligne Lausanne - Genève-Aéroport	Aend. / Modif.	03	04	Massstab/Ech. 1:100	Gezeichnet / Dessiné: 02.07.26 Fi	Linie / Bhf Ligne/Gare	REN__AS35
	Ing.-Büro / Bureau d'ing.: I-PJ-ENG-FS-LS		Gare de Renens		01	02		Gepr. / Contrôlé: 03.07.26 Jos / Ges. / Vu: 03.07.26 Bla	Bahn-km km Ligne	FA 150__005126

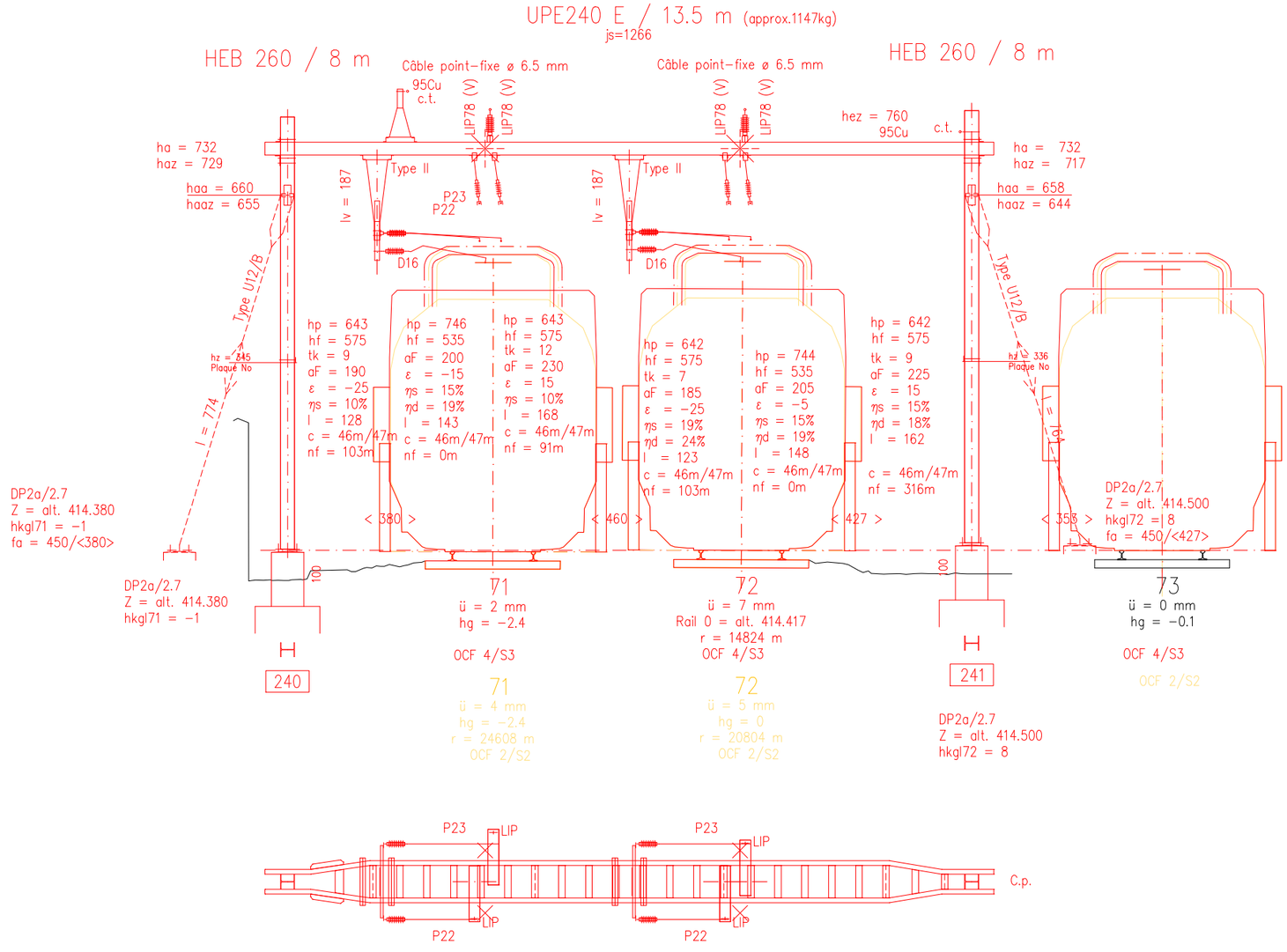

240 | 241

SBB CFF FFS	Bauherr / Maître d'oeuvre: CFF SA	Format A3	Ligne Lausanne - Genève-Aéroport Gare de Renens	Aend. / Modif.	03	04	Massstab/Ech. 1:100	Gezeichnet / Dessiné: 02.07.26 Fi	Linie / Bhf Ligne/Gare	REN__AS35
	Ing.-Büro / Bureau d'ing.: I-PJ-ENG-FS-LS				01	02		Gepr. / Contrôlé: 03.07.26 Jos / Ges. / Vu: 03.07.26 Bla	Bahn-km km Ligne	FA 150__005158

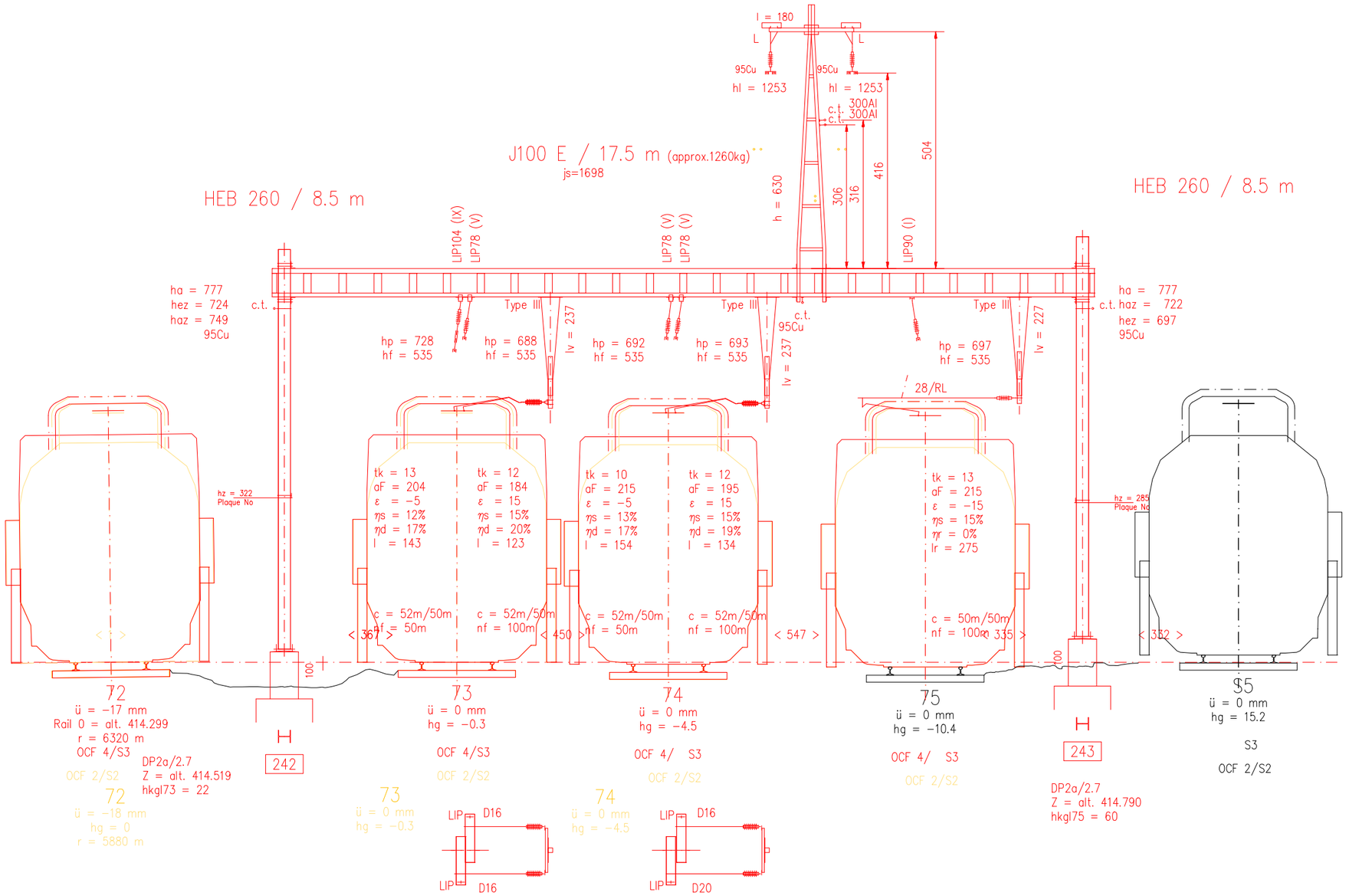

242
243

SBB CFF FFS	Bauherr / Maître d'oeuvre: CFF SA	Format A3	Ligne Lausanne - Genève-Aéroport Gare de Renens	Aend. / Modif. 03	04	Massstab/Ech. 1:100	Gezeichnet / Dessiné: 02.07.26 Fi	Linie / Bhf Ligne/Gare	REN__AS35
	Ing.-Büro / Bureau d'ing.: I-PJ-ENG-FS-LS			01	02		Gepr. / Contrôlé: 03.07.26 Jos / Ges. / Vu: 03.07.26 Bla	Bahn-km km Ligne	FA 150__005175

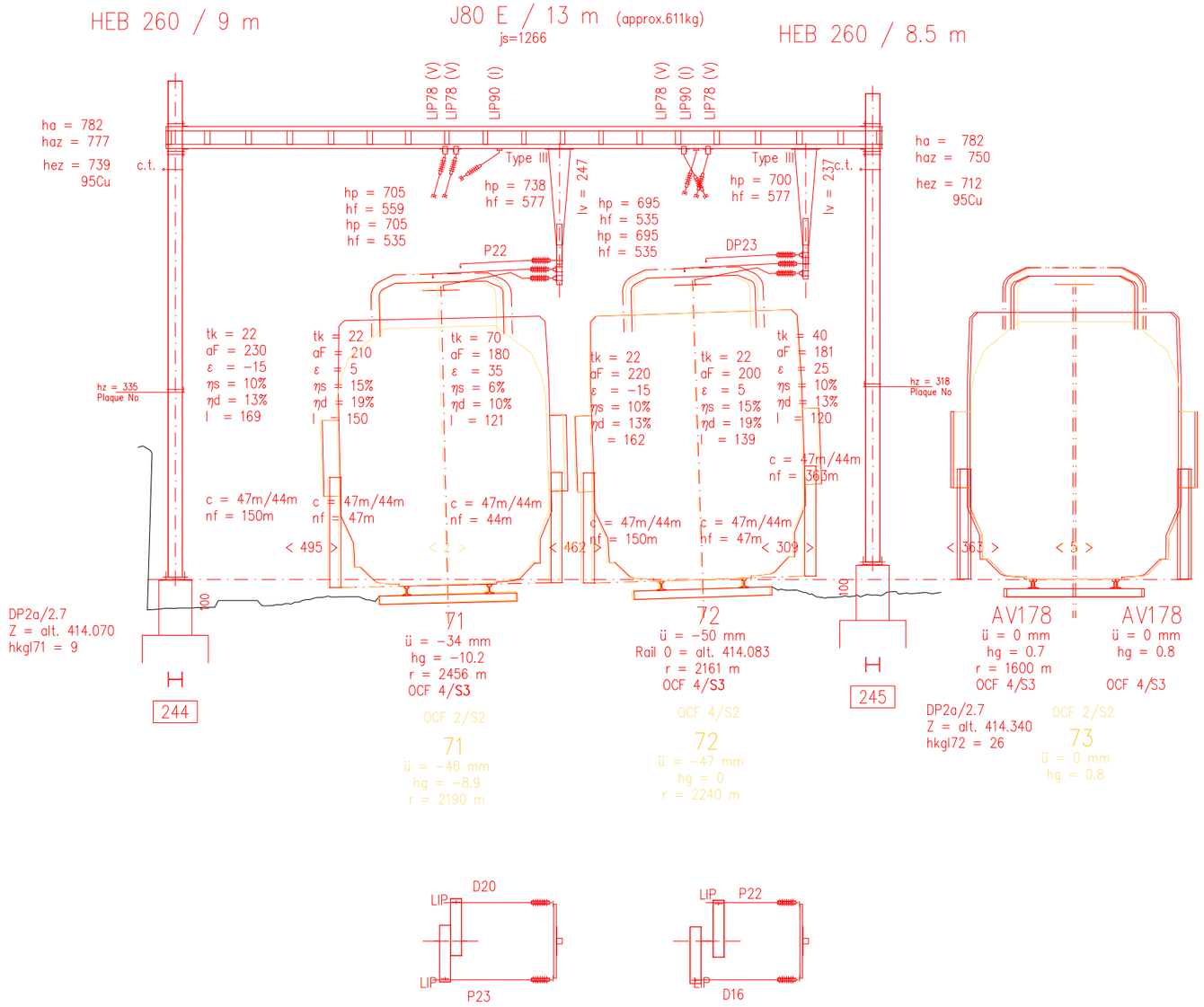

SBB CFF FFS

Bauherr / Maître d'oeuvre: CFF SA	Format A3	Ligne Lausanne - Genève-Aéroport	Aend. / Modif. 03	04	Massstab/Ech. 1:100	Gezeichnet / Dessiné: 02.07.26 Fi	Linie / Bhf Ligne/Gare REN__AS35
Ing.-Büro / Bureau d'ing.: I-PJ-ENG-FS-LS		Gare de Renens	01	02		Gepr. / Contrôlé: 03.07.26 Jos Ges. / Vu: 03.07.26 Bla	Bahn-km km Ligne FA 150__005205

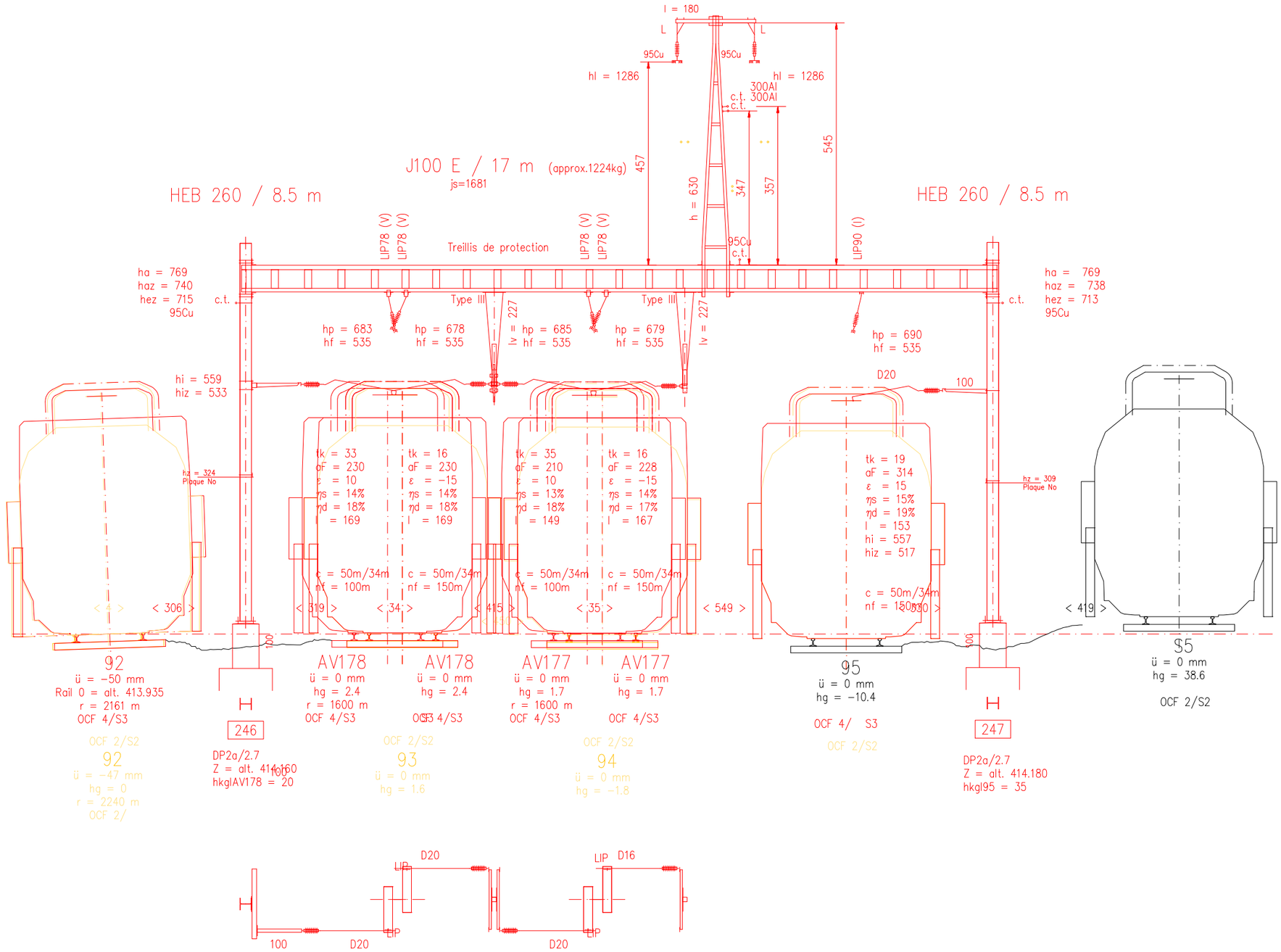

246

247

SBB CFF FFS	Bauherr / Maître d'oeuvre: CFF SA	Format A3	Ligne Lausanne - Genève-Aéroport	Aend. / Modif.	03	04	Massstab/Ech. 1:100	Gezeichnet / Dessiné: 02.07.26 Fi	Linie / Bhf Ligne/Gare: REN__AS35
	Ing.-Büro / Bureau d'ing.: I-PJ-ENG-FS-LS		Gare de Renens		01	02		Gepr. / Contrôlé: 03.07.26 Jos / Ges. / Vu: 03.07.26 Bla	Bahn-km km Ligne: FA 150__005225

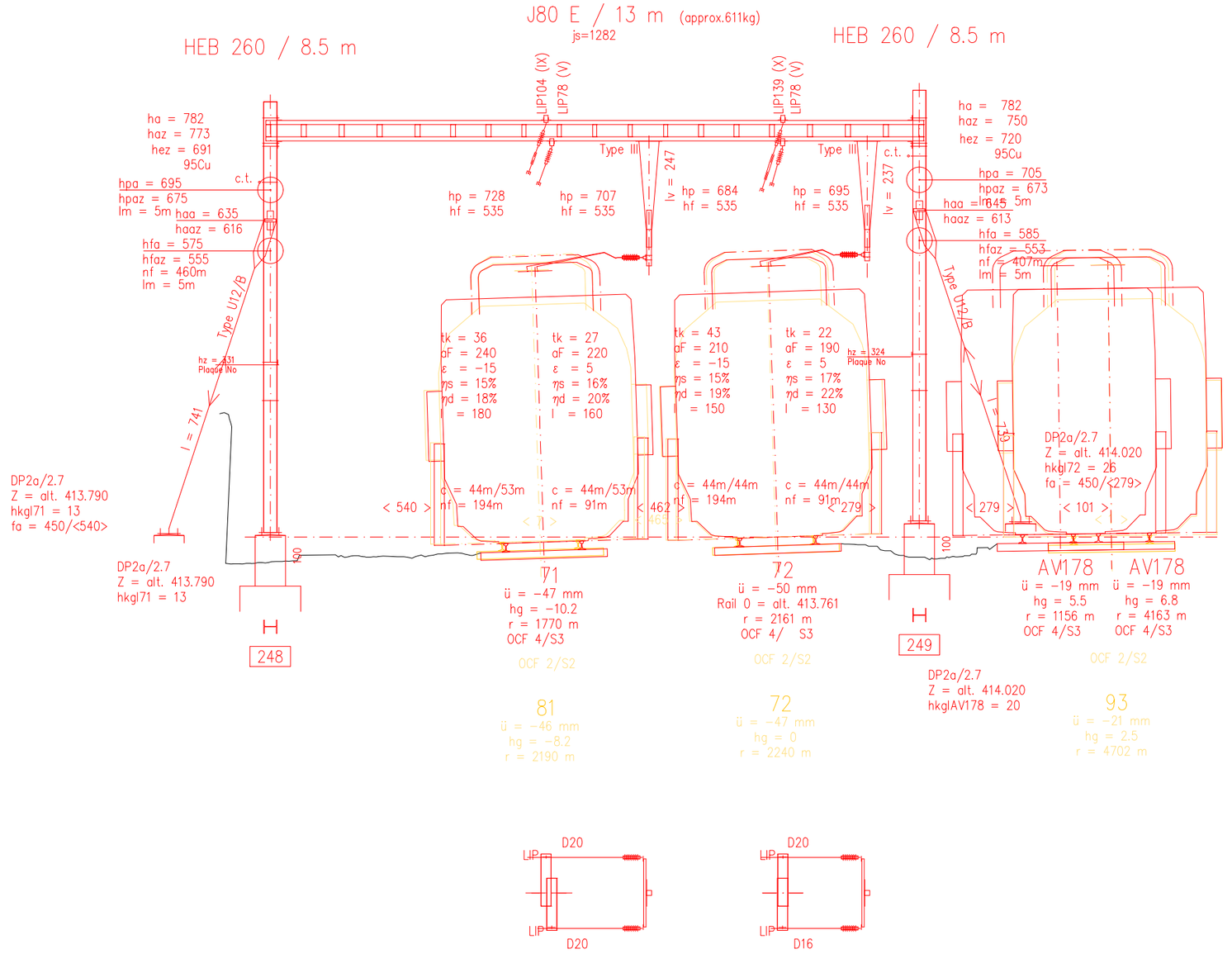

248 | 249

SBB CFF FFS	Bauherr / Maître d'oeuvre: CFF SA Ing.-Büro / Bureau d'ing.: I-PJ-ENG-FS-LS	Format A3	Ligne Lausanne - Genève-Aéroport Gare de Renens	Aend. / Modif.	03	04	Massstab/Ech. 1:100	Gezeichnet / Dessiné: 02.07.26 Fi Gepr. / Contrôlé: 03.07.26 Jos Ges. / Vu: 03.07.26 Bla	Linie / Bhf Ligne/Gare Bahn-km km Ligne	REN__AS35 FA 150__005249
					01	02				

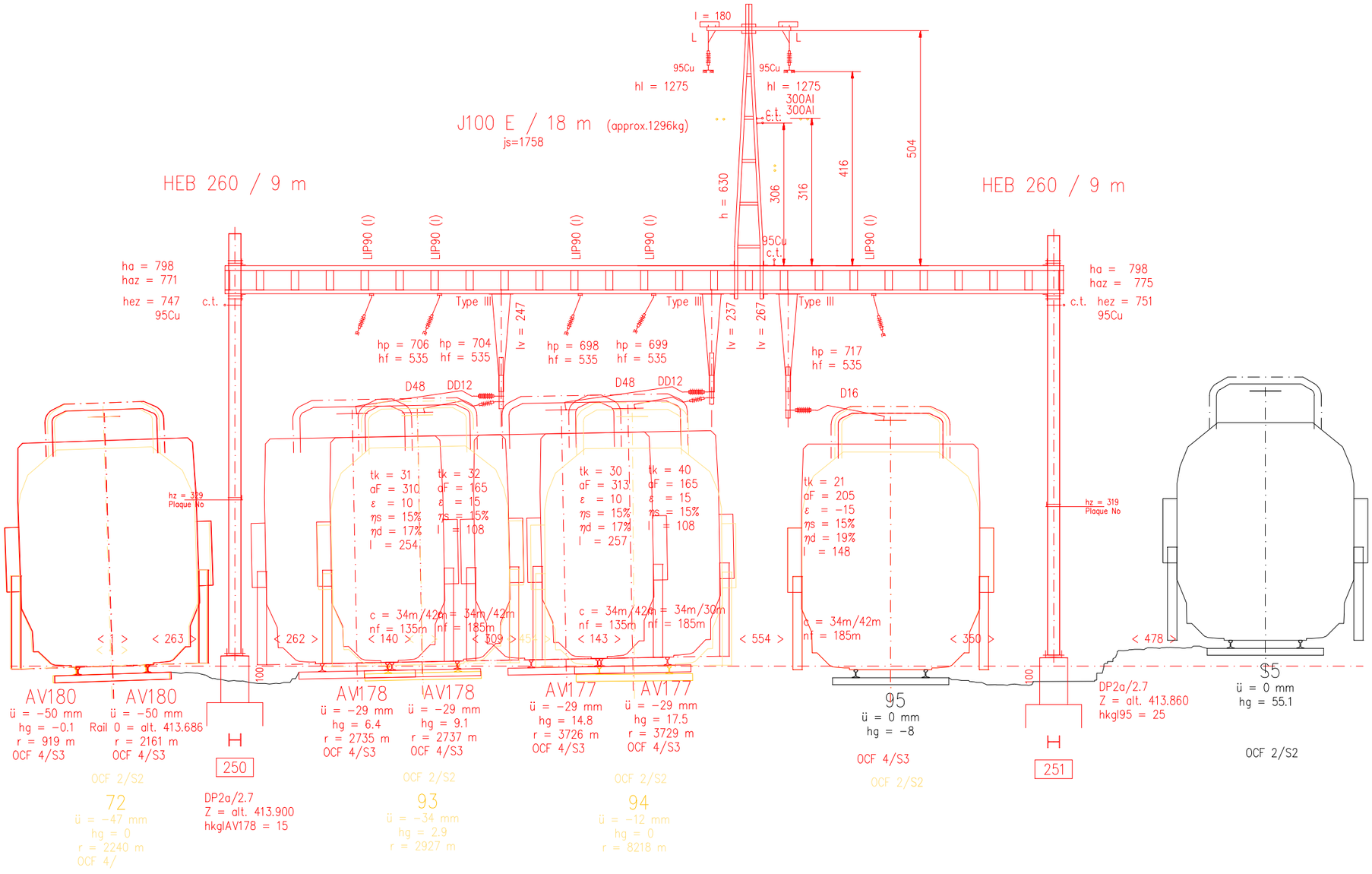

250 | 251

SBB CFF FFS	Bauherr / Maître d'oeuvre: CFF SA	Format A3	Ligne Lausanne - Genève-Aéroport Gare de Renens	Aend. / Modif.	03	04	Massstab/Ech. 1:100	Gezeichnet / Dessiné: 02.07.26 Fi	Linie / Bhf Ligne/Gare REN__AS35
	Ing.-Büro / Bureau d'ing.: I-PJ-ENG-FS-LS				01	02		Gepr. / Contrôlé: 03.07.26 Jos Ges. / Vu: 03.07.26 Bla	Bahn-km km Ligne FA 150__005260

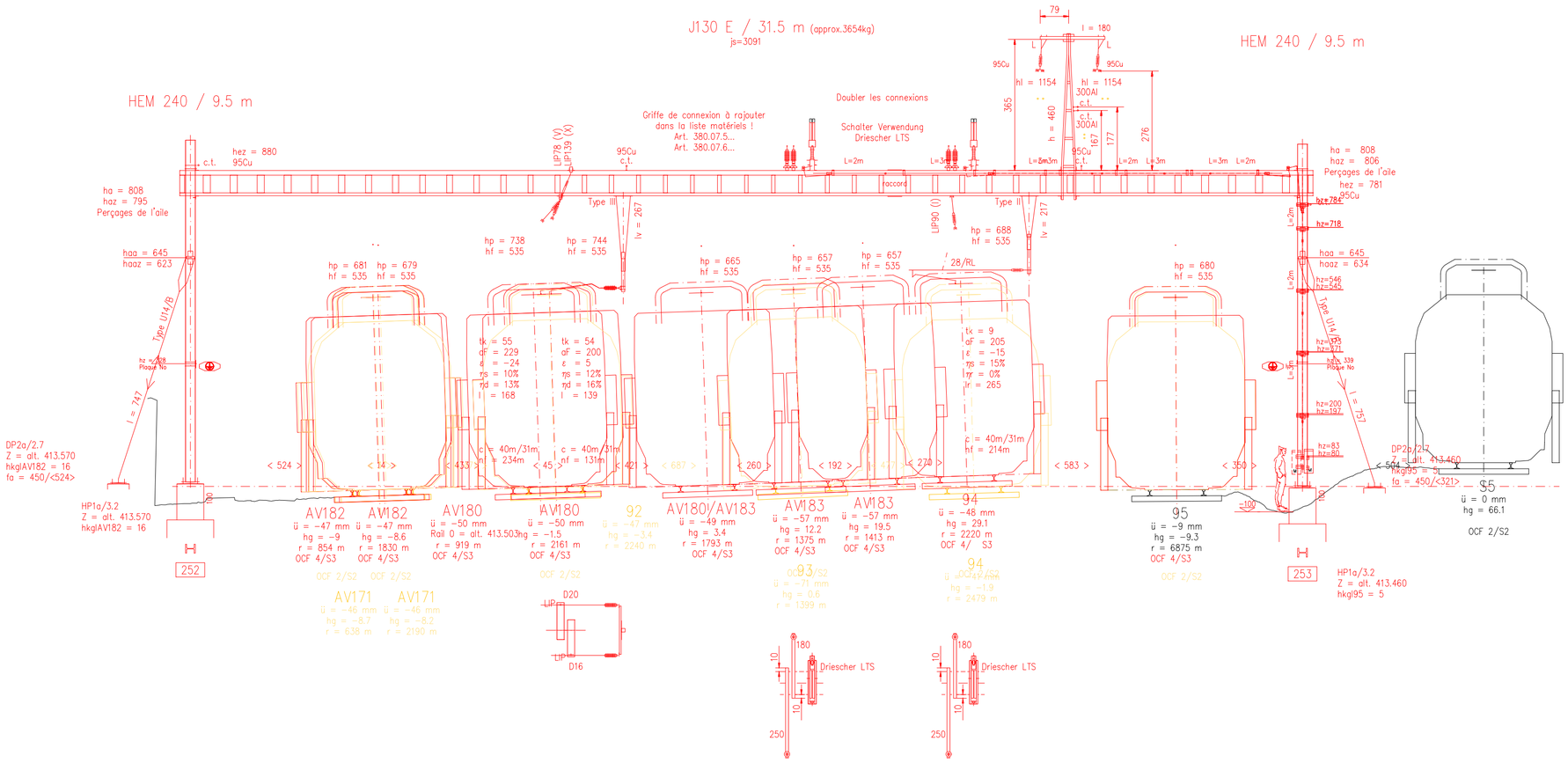

SBB CFF FFS	Bauherr / Maître d'oeuvre: CFF SA	Format 3xA4	Ligne Lausanne - Genève-Aéroport Gare de Renens	Aend. / Modif. 03	04	Massstab/Ech. 1:100	Gezeichnet / Dessiné: 02.07.26 Fi	Linie / Bhf Ligne/Gare	REN__AS35
	Ing.-Büro / Bureau d'ing.: I-PJ-ENG-FS-LS			01	02		Gepr. / Contrôlé: 03.07.26 Jos	Ges. / Vu: 03.07.26 Bla	Bahn-km km Ligne	FA 150__005289

252
253

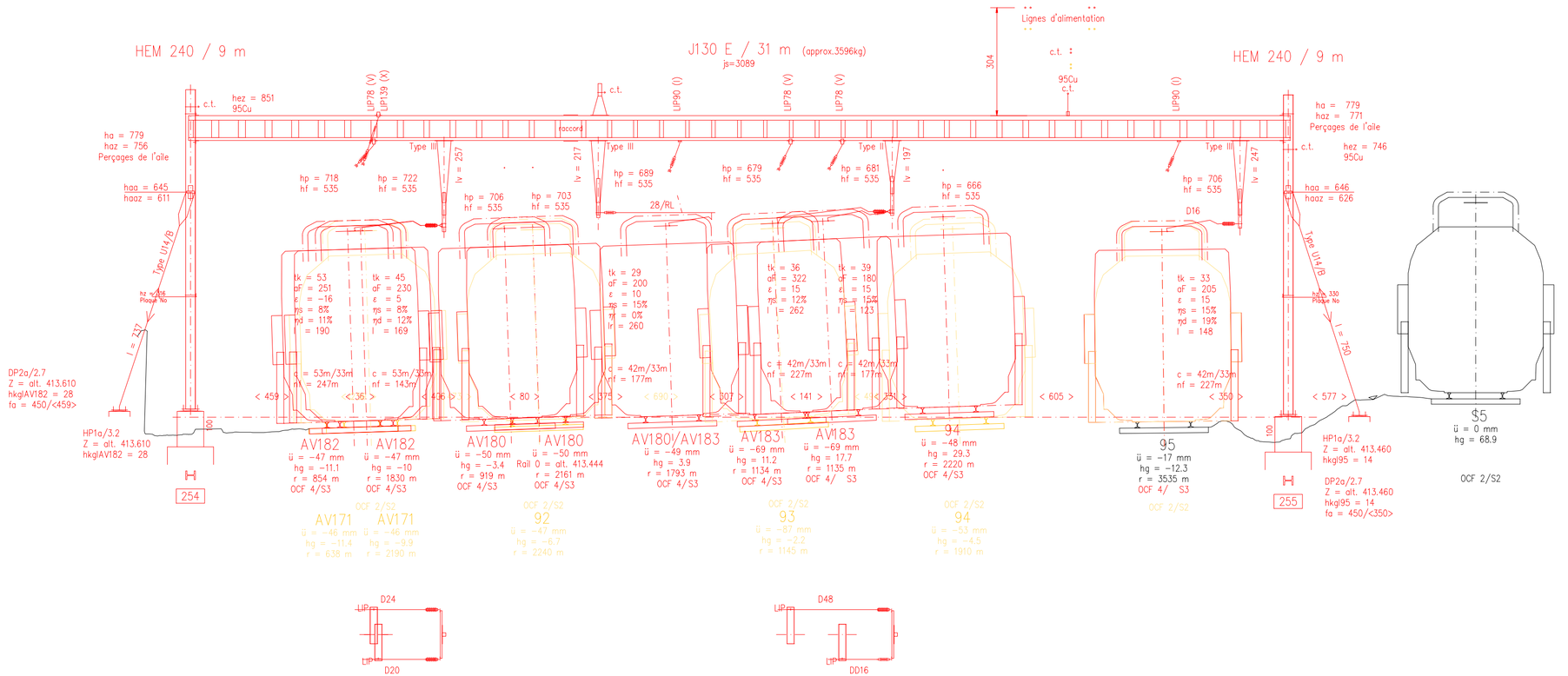

SBB CFF FFS	Bauherr / Maître d'oeuvre: CFF SA	Format 3xA4	Ligne Lausanne - Genève-Aéroport	Aend. / Modif	03	04	Massstab/Ech. 1:100	Gezeichnet / Dessiné: 02.07.26 Fi	Linie / Bhf Ligne/Gare	REN__AS35
	Ing.-Büro / Bureau d'ing.: I-PJ-ENG-FS-LS		Gare de Renens		01	02		Gepr. / Contrôlé: 03.07.26 Jos / Ges. / Vu: 03.07.26 Bla	Bahn-km km Ligne	FA 150__005302

254
255

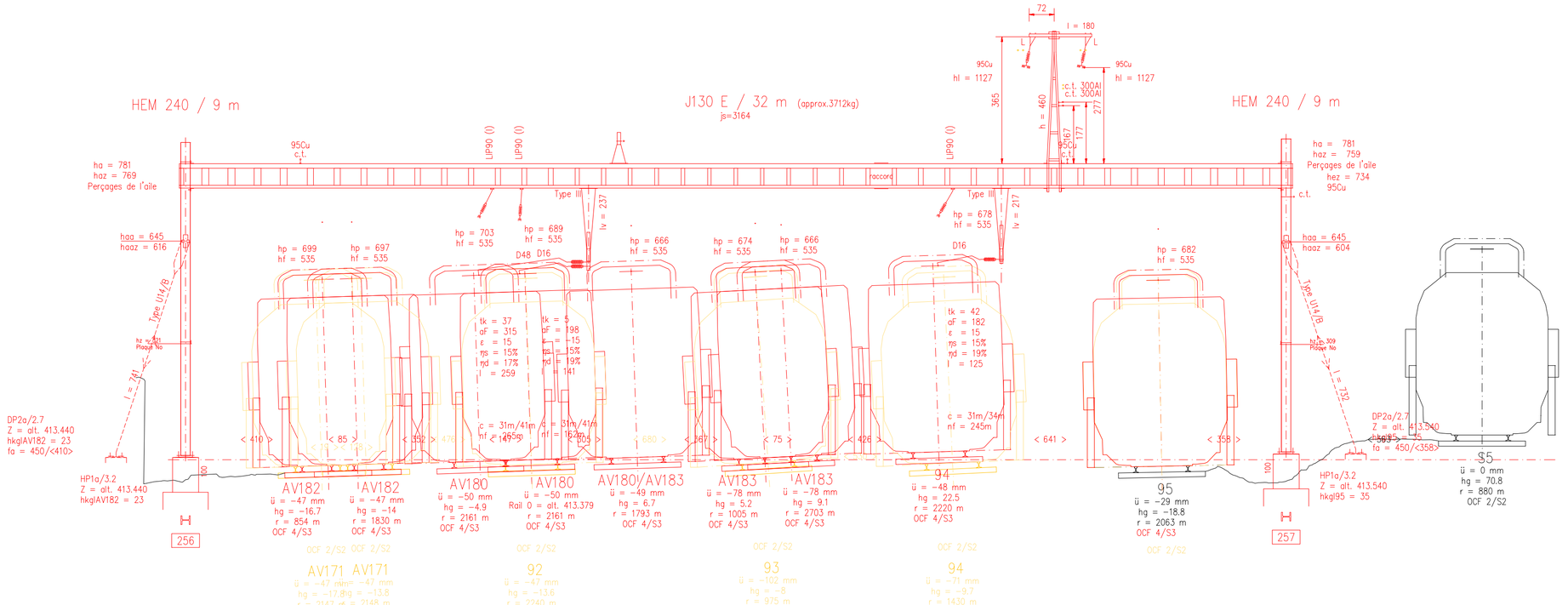

256 | 257

SBB CFF FFS	Bauherr / Maître d'oeuvre: CFF SA	Format 3xA4	Ligne Lausanne - Genève-Aéroport	Aend. / Modif	03	04	Massstab/Ech. 1:100	Gezeichnet / Dessiné: 02.07.26 Fi	Linie / Bhf Ligne/Gare	REN__AS35
	Ing.-Büro / Bureau d'ing.: I-PJ-ENG-FS-LS		Gare de Renens		01	02		Gepr. / Contrôlé: 03.07.26 Jos / Ges. / Vu: 03.07.26 Bla	Bahn-km km Ligne	FA 150__005320

HEB 220 / 7.5 m

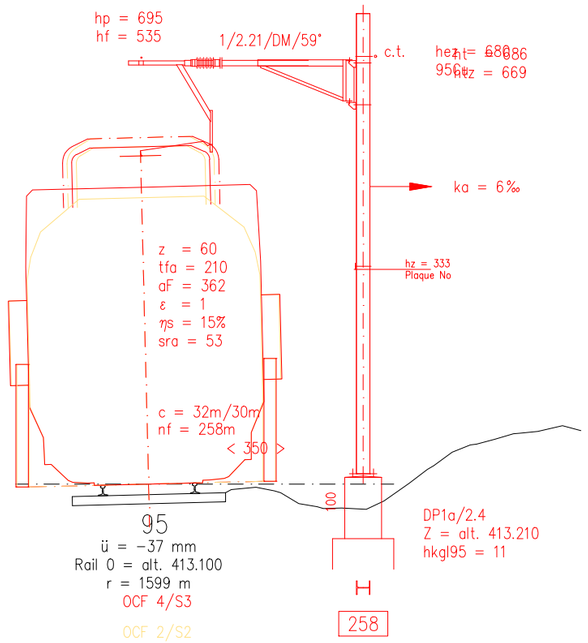

258

SBB CFF FFS	Bauherr / Maître d'oeuvre: CFF SA	Format A3	Ligne Lausanne - Genève-Aéroport Gare de Renens	Aend. / Modif.	03	04	Massstab/Ech. 1:100	Gezeichnet / Dessiné: 02.07.26 Fi	Linie / Bhf Ligne/Gare	REN__AS35
	Ing.-Büro / Bureau d'ing.: I-PJ-ENG-FS-LS				01	02		Gepr. / Contrôlé: 03.07.26 Jos / Ges. / Vu: 03.07.26 Bla	Bahn-km km Ligne	FA 150__005334

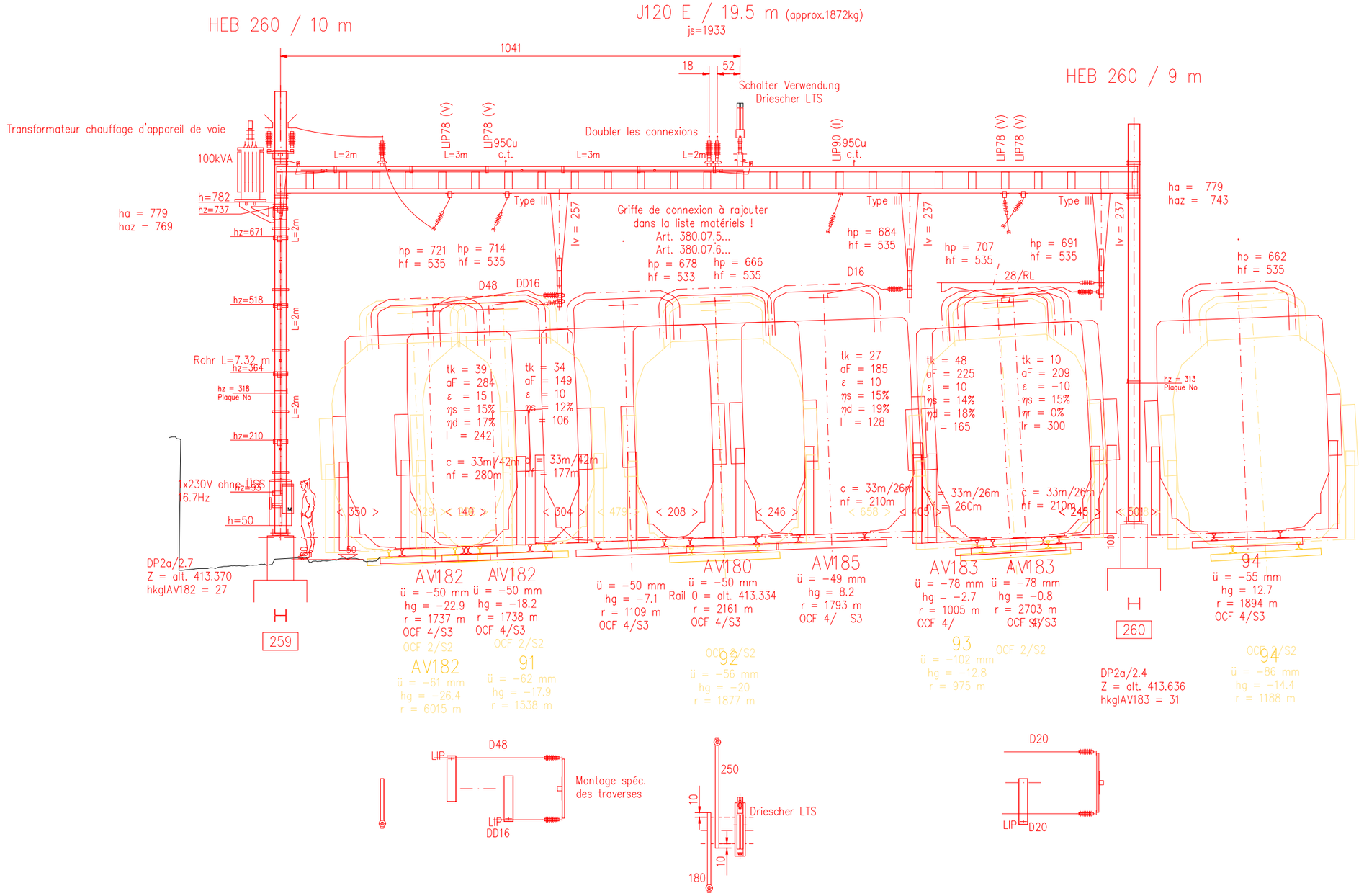

259 | 260

SBB CFF FFS	Bauherr / Maître d'oeuvre: CFF SA Ing.-Büro / Bureau d'ing.: I-PJ-ENG-FS-LS	Format A3	Ligne Lausanne - Genève-Aéroport Gare de Renens	Aend. / Modif.	03	04	Massstab/Ech. 1:100	Gezeichnet / Dessiné: 02.07.26 Fi Gepr. / Contrôlé: 03.07.26 Jos Ges. / Vu: 03.07.26 Bla	Linie / Bhf Ligne/Gare Bahn-km km Ligne	REN__AS35 FA 150__005335
					01	02				

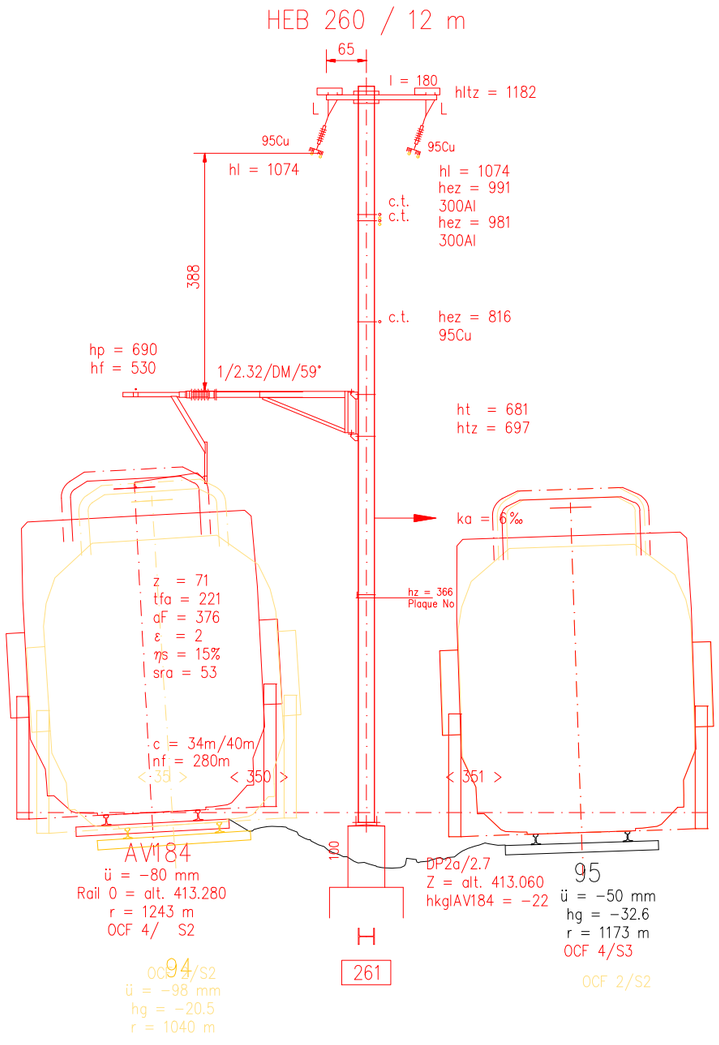

261

SBB CFF FFS	Bauherr / Maître d'oeuvre: CFF SA	Format A3	Ligne Lausanne - Genève-Aéroport Gare de Renens	Aend. / Modif.	03	04	Massstab/Ech. 1:100	Gezeichnet / Dessiné: 02.07.26 Fi	Linie / Bhf Ligne/Gare	REN__AS35
	Ing.-Büro / Bureau d'ing.: I-PJ-ENG-FS-LS				01	02		Gepr. / Contrôlé: 03.07.26 Jos Ges. / Vu: 03.07.26 Bla	Bahn-km km Ligne	FA 150__005354

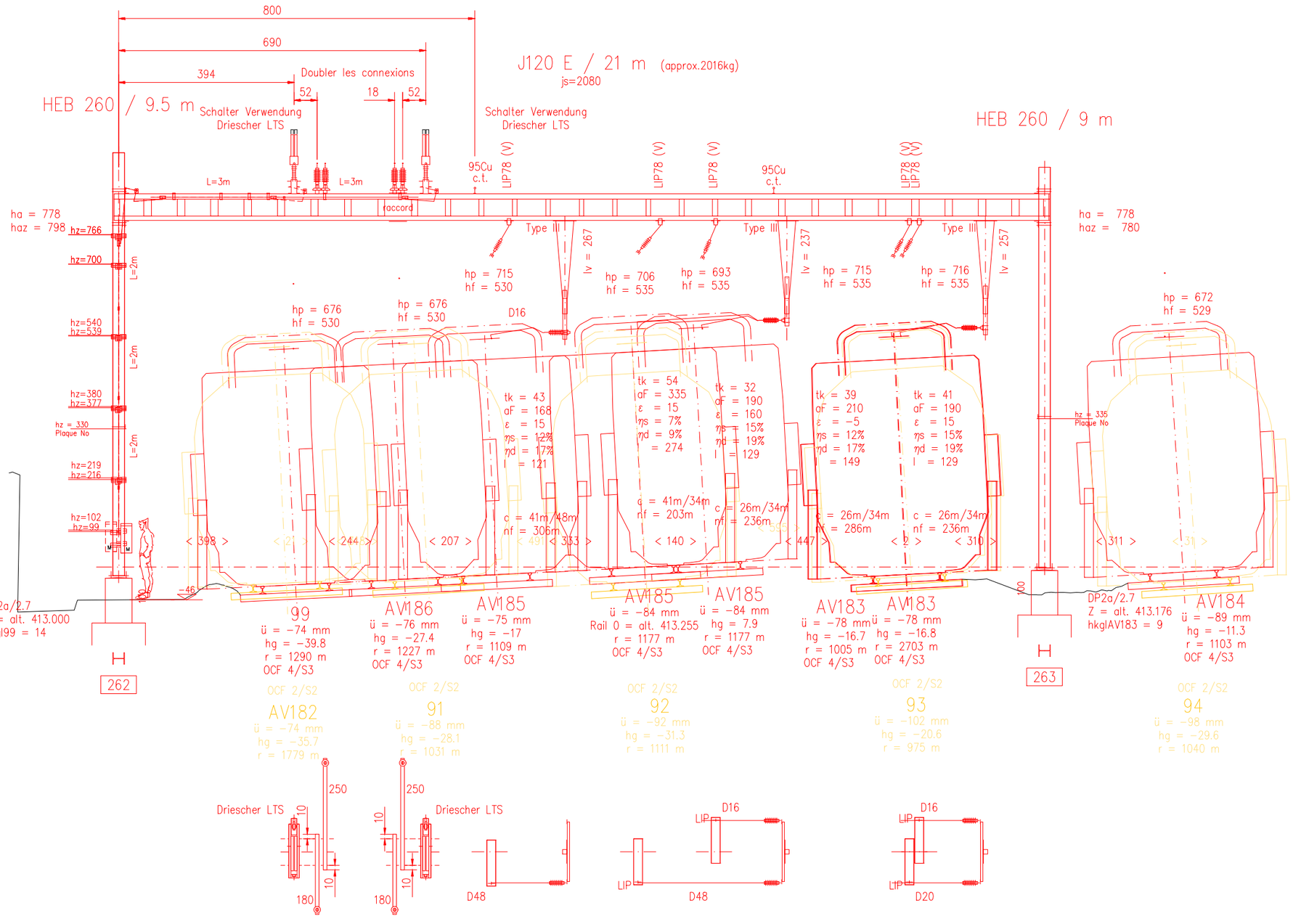

262 | 263

SBB CFF FFS	Bauherr / Maître d'oeuvre: CFF SA Ing.-Büro / Bureau d'ing. : I-PJ-ENG-FS-LS	Format A3	Ligne Lausanne - Genève-Aéroport Gare de Renens	Aend. / Modif.	03	04	Massstab/Ech. 1:100	Gezeichnet / Dessiné: 03.07.26 Fi Gepr. / Contrôlé: 03.07.26 Jos Ges. / Vu: 03.07.26 Bla	Linie / Bhf Ligne/Gare Bahn-km km Ligne	REN__AS35 FA 150__005361
					01	02				

HEB 220 / 7 m

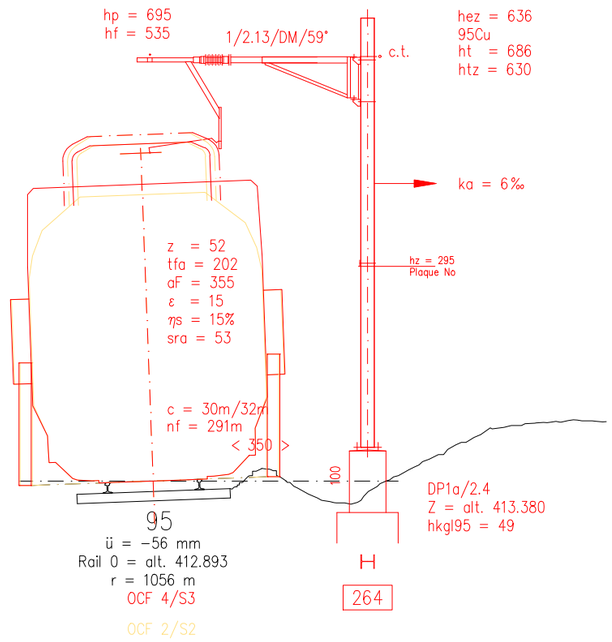

264

SBB CFF FFS	Bauherr / Maître d'oeuvre: CFF SA	Format A3	Ligne Lausanne - Genève-Aéroport Gare de Renens	Aend. / Modif.	03	04	Massstab/Ech. 1:100	Gezeichnet / Dessiné: 02.07.26 Fi	Linie / Bhf Ligne/Gare REN__AS35
	Ing.-Büro / Bureau d'ing.: I-PJ-ENG-FS-LS				01	02		Gepr. / Contrôlé: 03.07.26 Jos Ges. / Vu: 03.07.26 Bla	Bahn-km km Ligne FA 150__005363

HEM 240 / 13 m

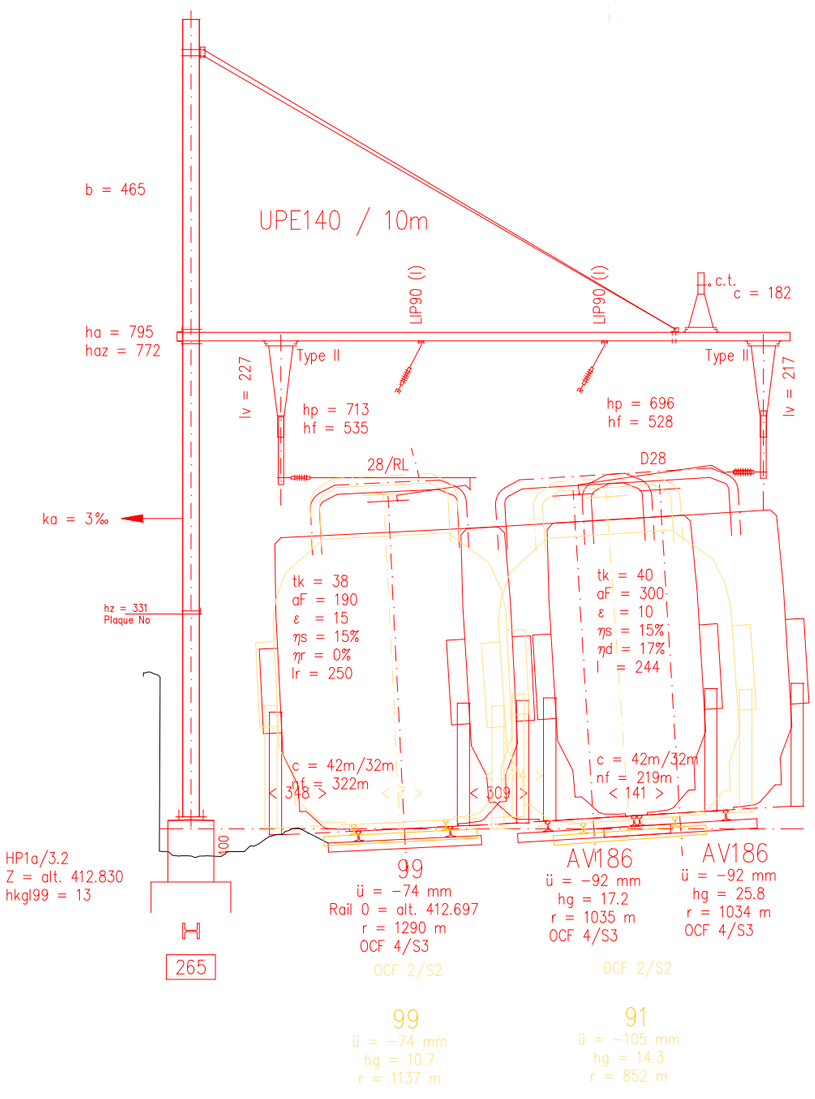

265

SBB CFF FFS	Bauherr / Maître d'oeuvre: CFF SA	Format A3	Ligne Lausanne - Genève-Aéroport Gare de Renens	Aend. / Modif.	03	04	Massstab/Ech. 1:100	Gezeichnet / Dessiné: 02.07.26 Fi		Linie / Bhf Ligne/Gare	REN__AS35
	Ing.-Büro / Bureau d'ing.: I-PJ-ENG-FS-LS				01	02		Gepr. / Contrôlé: 03.07.26 Jos	Ges. / Vu: 03.07.26 Bla	Bahn-km km Ligne	FA 150__0005377

265

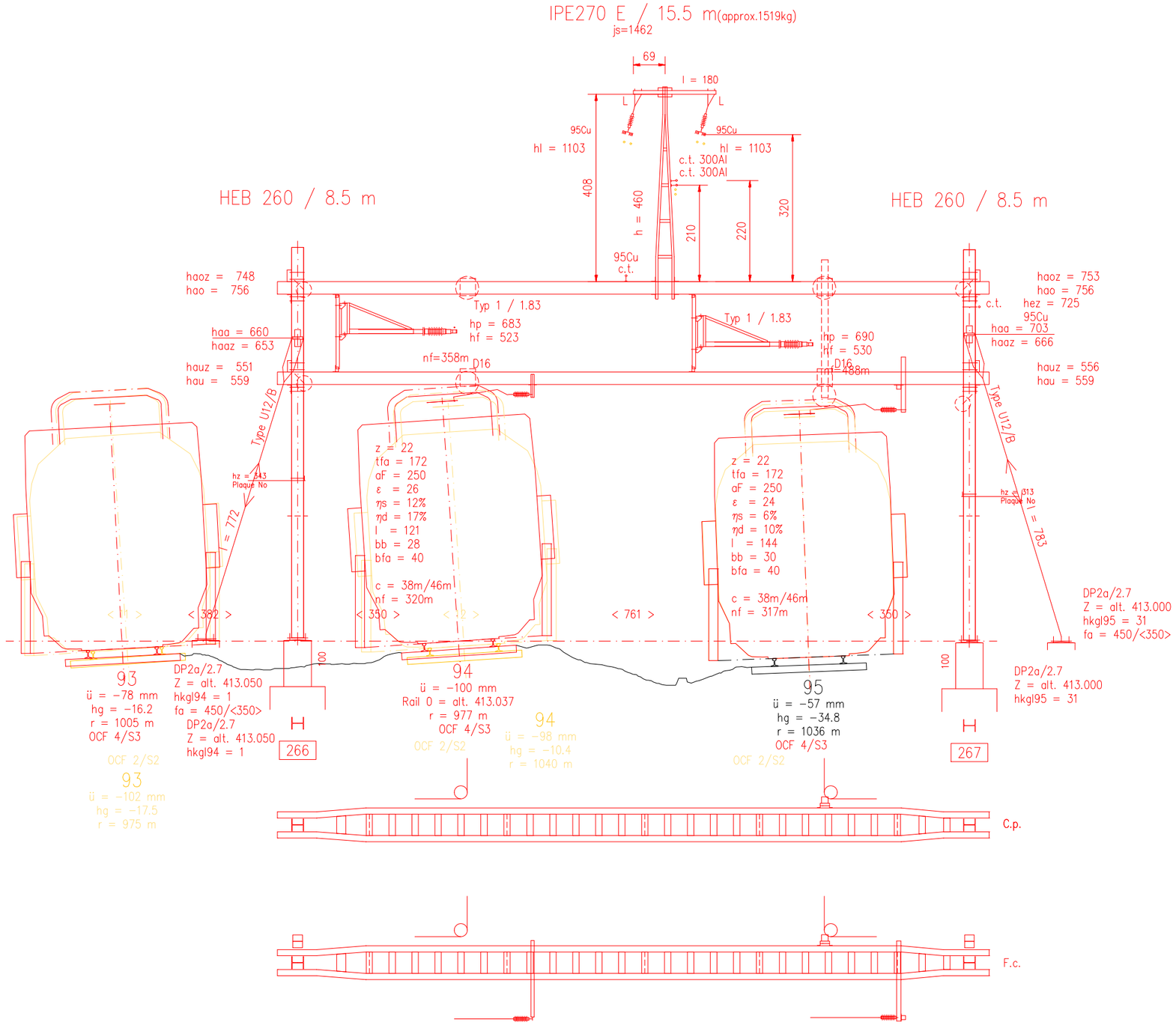

266 | 267

SBB CFF FFS	Bauherr / Maître d'oeuvre: CFF SA Ing.-Büro / Bureau d'ing. : I-PJ-ENG-FS-LS	Format A3	Ligne Lausanne - Genève-Aéroport Gare de Renens	Aend. / Modif.	03	04	Massstab/Ech. 1:100	Gezeichnet / Dessiné: 02.07.26 Fi Gepr. / Contrôlé: 03.07.26 Jos Ges. / Vu: 03.07.26 Bla	Linie / Bhf Ligne/Gare Bahn-km km Ligne	REN__AS35 FA 150__005392
					01	02				

HEM 240 / 12.5 m

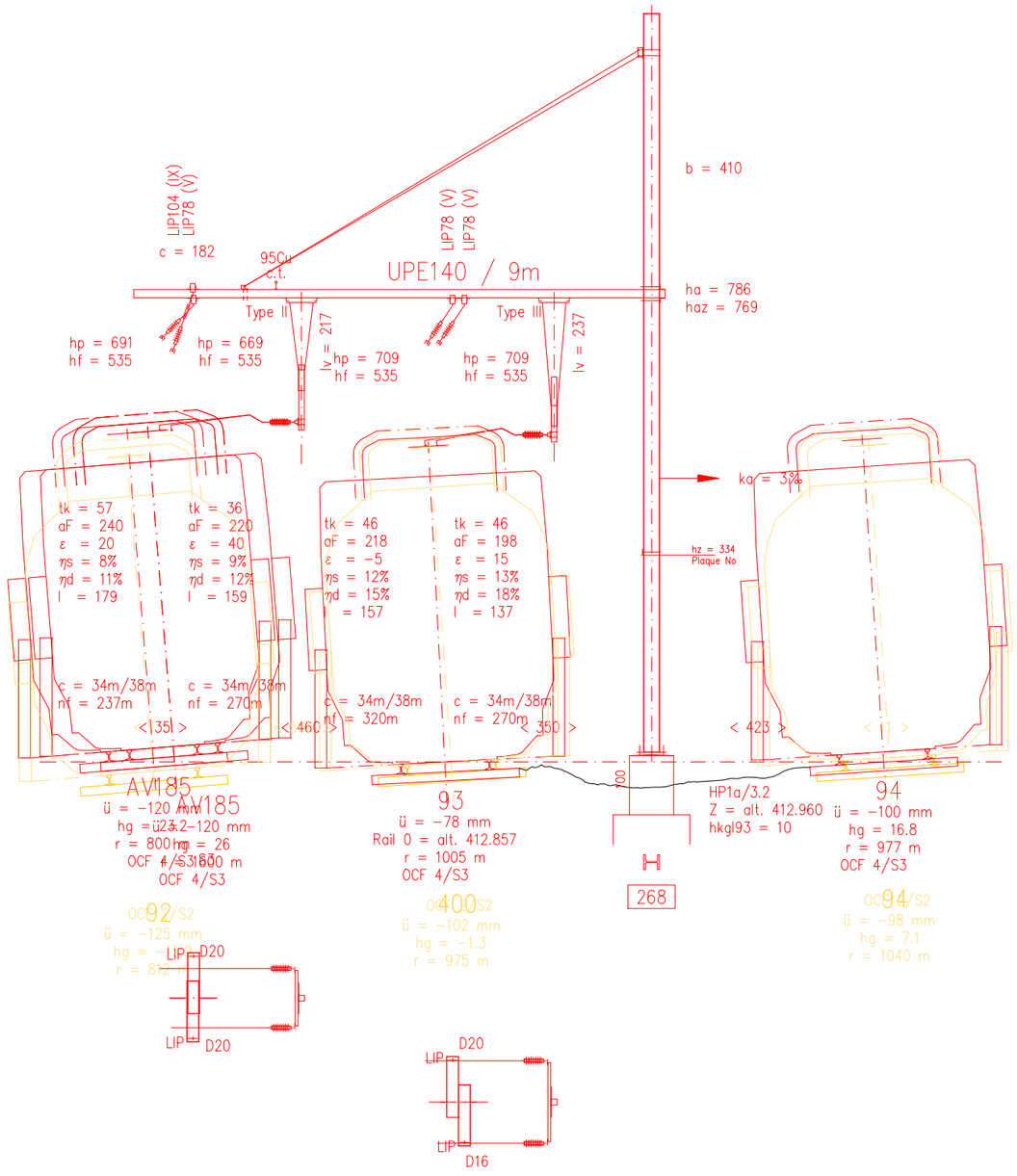

268

SBB CFF FFS	Bauherr / Maître d'oeuvre: CFF SA	Format A3	Ligne Lausanne - Genève-Aéroport Gare de Renens	Aend. / Modif.	03	04	Massstab/Ech. 1:100	Gezeichnet / Dessiné: 03.07.26 Fi	Linie / Bhf Ligne/Gare REN__AS35
	Ing.-Büro / Bureau d'ing.: I-PJ-ENG-FS-LS				01	02		Gepr. / Contrôlé: 03.07.26 Jos Ges. / Vu: 03.07.26 Bla	Bahn-km km Ligne KM 005.395

HEM 240 / 12.5 m

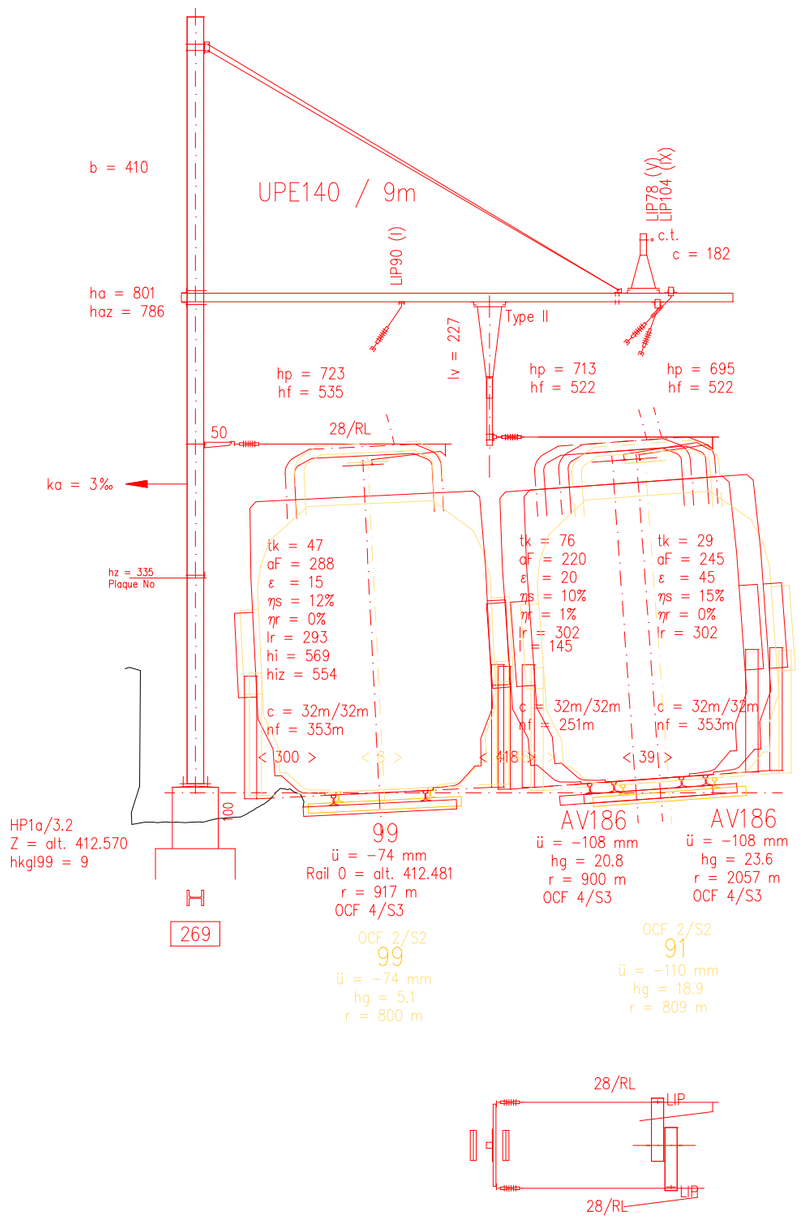

269

SBB CFF FFS	Bauherr / Maître d'oeuvre: CFF SA Ing.-Büro / Bureau d'ing.: I-PJ-ENG-FS-LS	Format A3	Ligne Lausanne - Genève-Aéroport Gare de Renens	Aend. / Modif.	03	04	Massstab/Ech. 1:100	Gezeichnet / Dessiné: 02.07.26 Fi Gepr. / Contrôlé: 03.07.26 Jos Ges. / Vu: 03.07.26 Bla	Linie / Bhf Ligne/Gare Bahn-km km Ligne	REN__AS35 FA 150__005409
					01	02				

Lignes d'alimentation

: c.t.

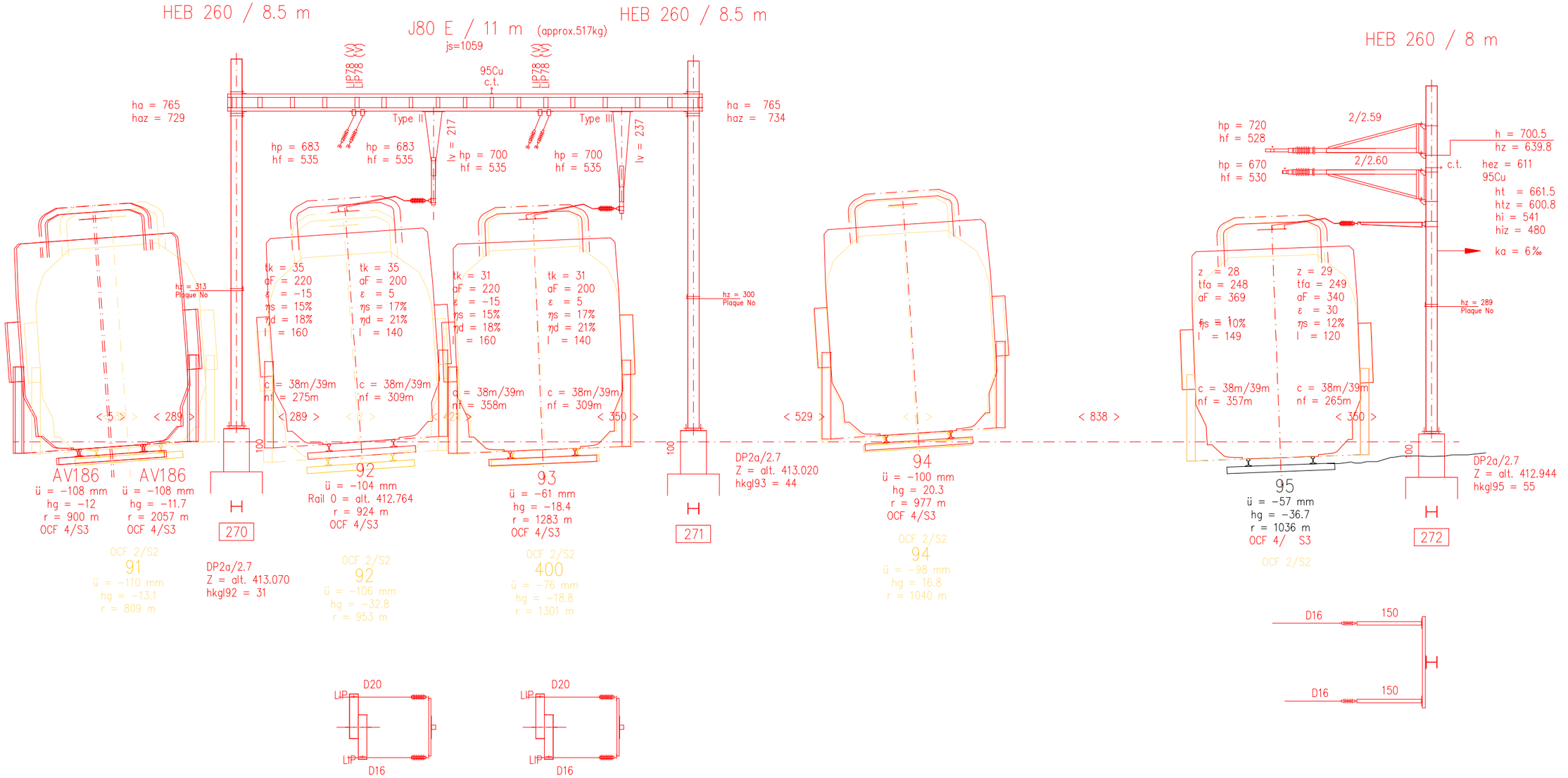

270 | 272

SBB CFF FFS	Bauherr / Maître d'oeuvre: CFF SA Ing.-Büro / Bureau d'ing.: I-PJ-ENG-FS-LS	Format A3	Ligne Lausanne - Genève-Aéroport Gare de Renens	Aend. / Modif.	03	04	Massstab/Ech. 1:100	Gezeichnet / Dessiné: 02.07.26 Fi Gepr. / Contrôlé: 03.07.26 Jos Ges. / Vu: 03.07.26 Bla	Linie / Bhf Ligne/Gare Bahn-km km Ligne	REN__AS35 FA 150__005433
					01	02				

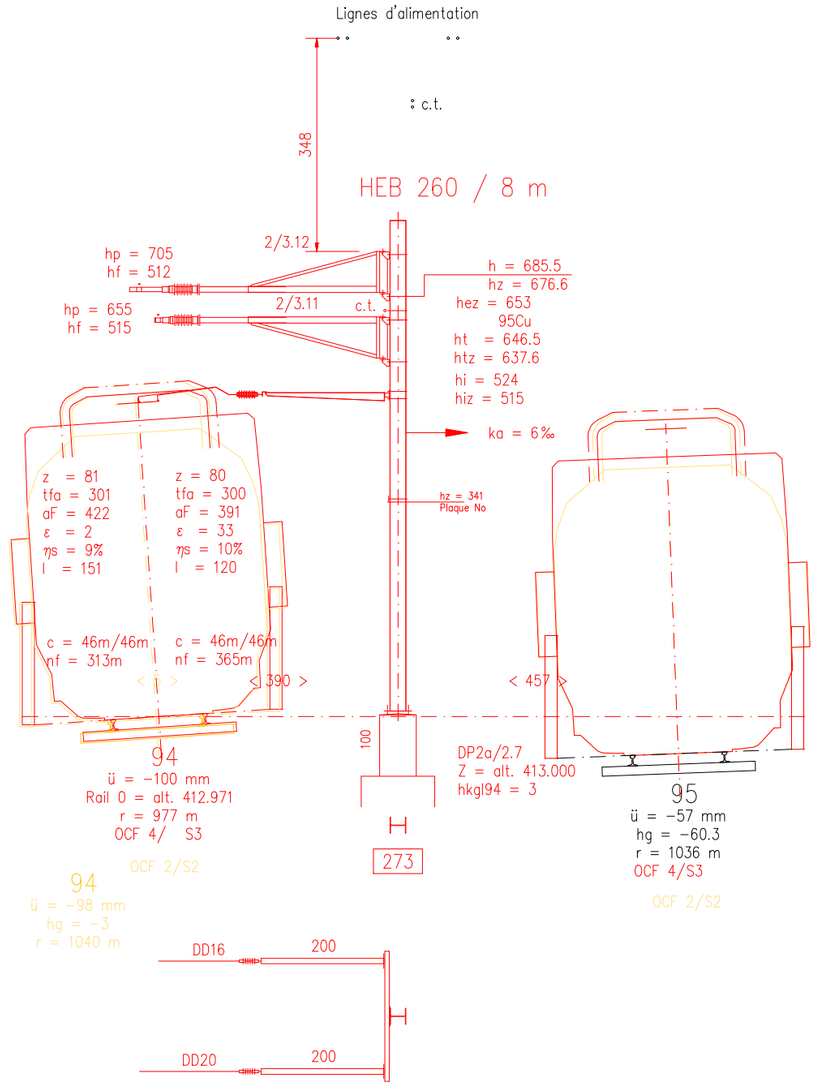

SBB CFF FFS	Bauherr / Maître d'oeuvre: CFF SA	Format	Ligne Lausanne - Genève-Aéroport	Aend. / Modif.	03	04	Massstab/Ech.	Gezeichnet / Dessiné: 02.07.26 Fi		Linie / Bhf Ligne/Gare	REN__AS35
	Ing.-Büro / Bureau d'ing.: I-PJ-ENG-FS-LS	A3	Gare de Renens		01	02	1:100	Gepr. / Contrôlé: 03.07.26 Jos	Ges. / Vu: 03.07.26 Bla	Bahn-km km Ligne	FA 150__005438

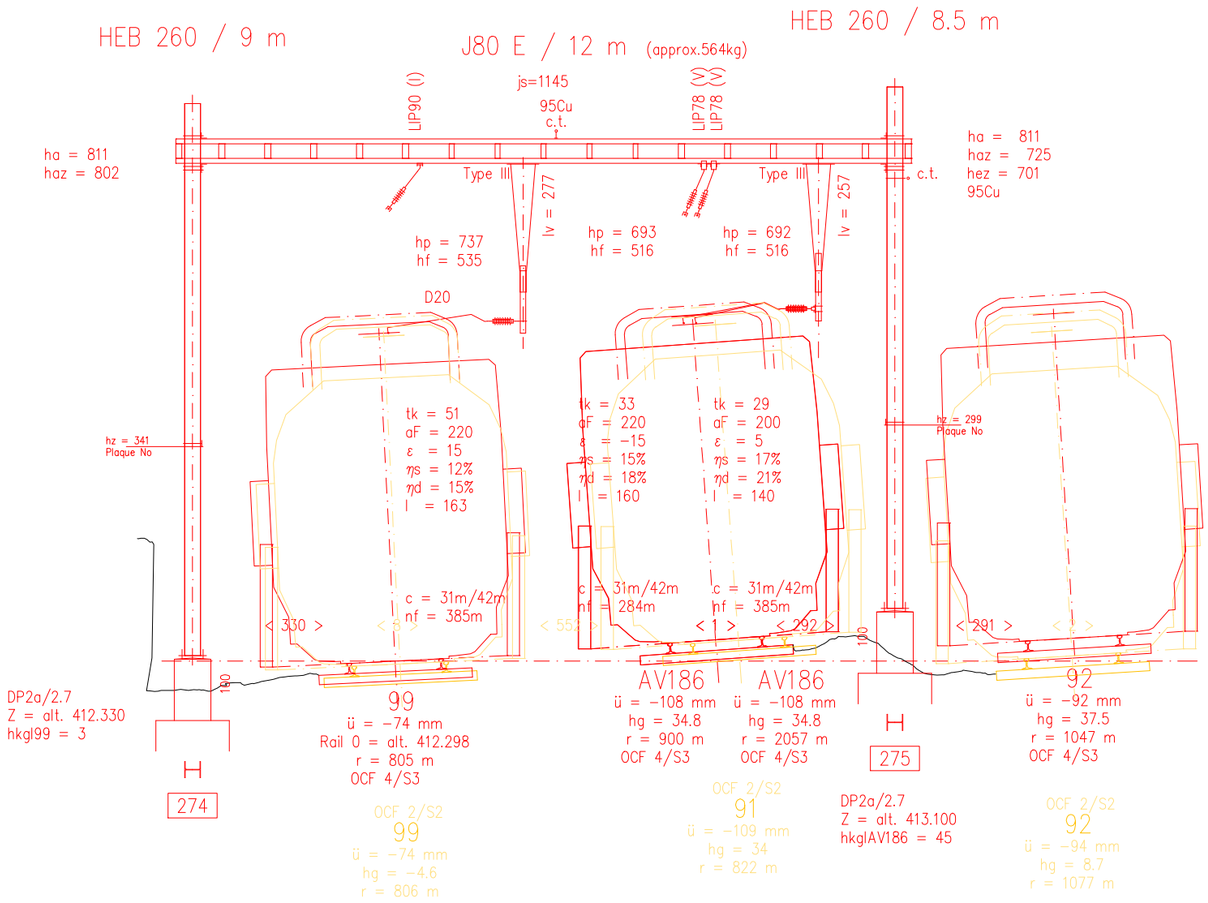

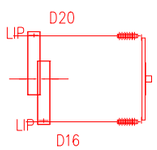

274
275

SBB CFF FFS	Bauherr / Maître d'oeuvre: CFF SA Ing.-Büro / Bureau d'ing.: I-PJ-ENG-FS-LS	Format A3	Ligne Lausanne - Genève-Aéroport Gare de Renens	Aend. / Modif.	03	04	Massstab/Ech. 1:100	Gezeichnet / Dessiné: 02.07.26 Fi Gepr. / Contrôlé: 03.07.26 Jos Ges. / Vu: 03.07.26 Bla	Linie / Bhf Ligne/Gare Bahn-km km Ligne	REN__AS35 FA 150__005442
					01	02				

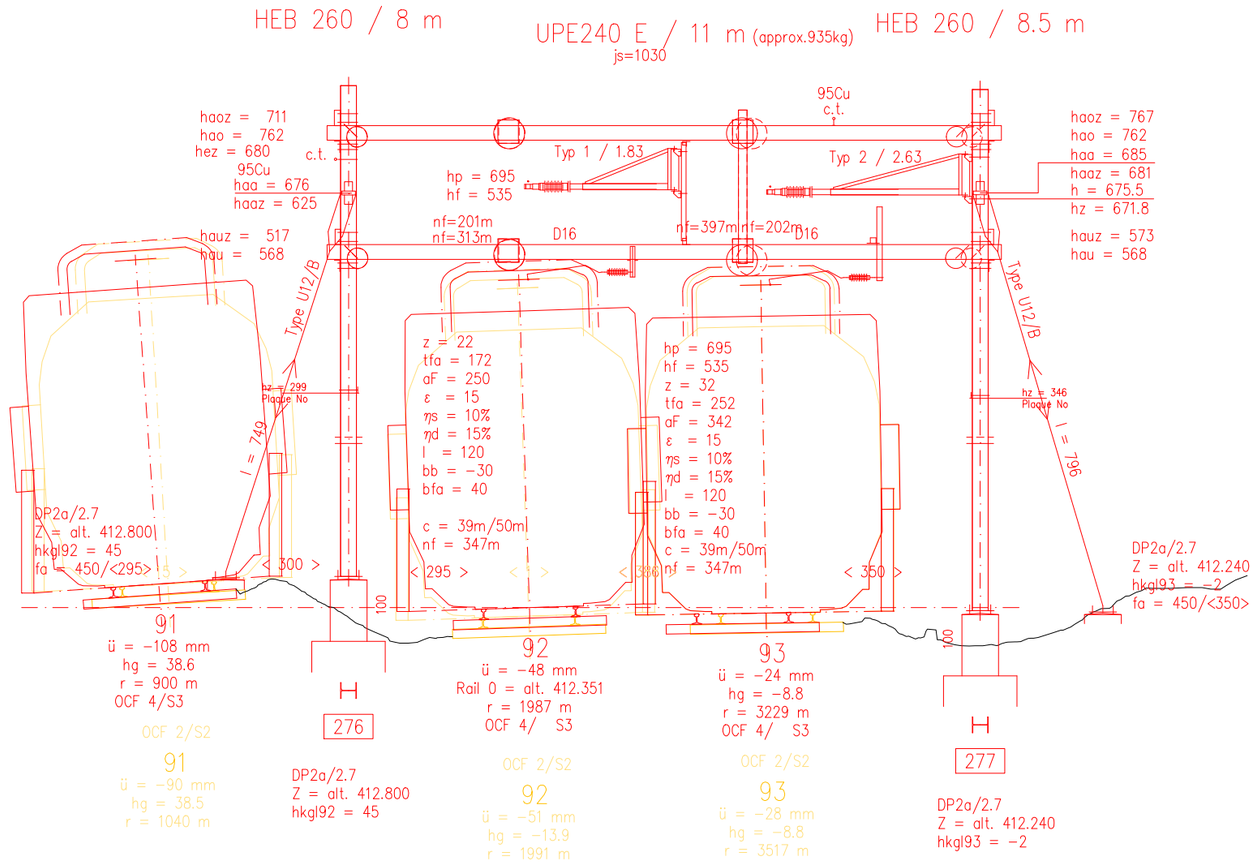

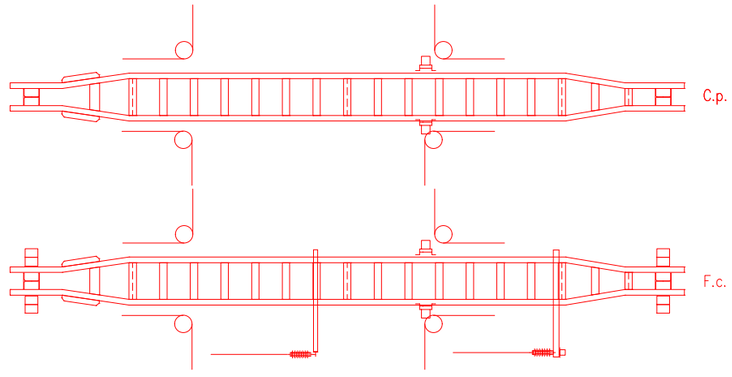

276
277

SBB CFF FFS	Bauherr / Maître d'oeuvre: CFF SA	Format A3	Ligne Lausanne - Genève-Aéroport Gare de Renens	Aend. / Modif.	03	04	Massstab/Ech. 1:100	Gezeichnet / Dessiné: 02.07.26 Fi	Linie / Bhf Ligne/Gare	REN__AS35
	Ing.-Büro / Bureau d'ing.: I-PJ-ENG-FS-LS				01	02		Gepr. / Contrôlé: 03.07.26 Jos / Ges. / Vu: 03.07.26 Bla	Bahn-km km Ligne	FA 150__005472

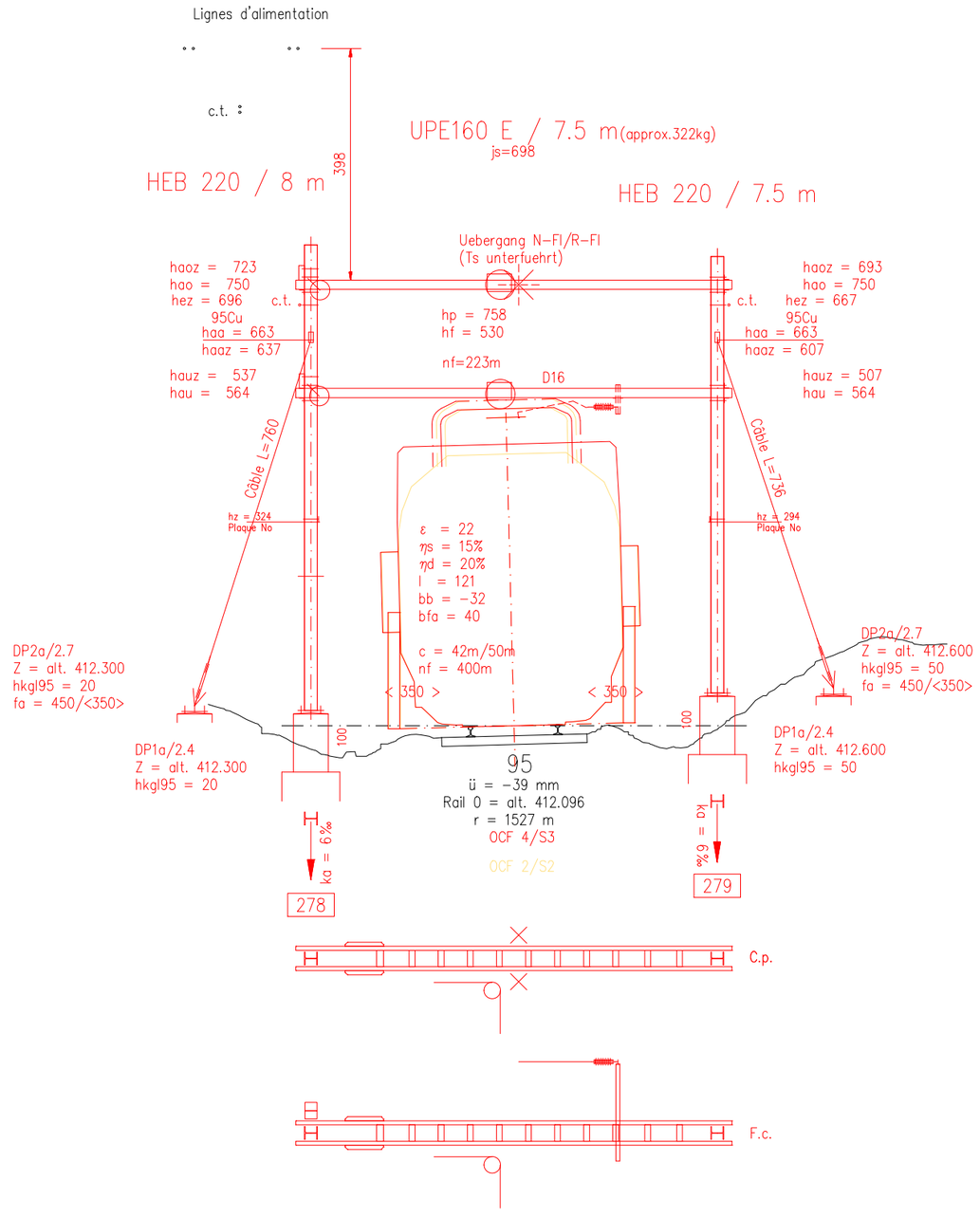

278 | 279

SBB CFF FFS	Bauherr / Maître d'oeuvre: CFF SA	Format A3	Ligne Lausanne - Genève-Aéroport Gare de Renens	Aend. / Modif.	03	04	Massstab/Ech. 1:100	Gezeichnet / Dessiné: 02.07.26 Fi	Linie / Bhf Ligne/Gare	REN__AS35
	Ing.-Büro / Bureau d'ing.: I-PJ-ENG-FS-LS				01	02		Gepr. / Contrôlé: 03.07.26 Jos / Ges. / Vu: 03.07.26 Bla	Bahn-km km Ligne	FA 150__005475

UPE160 E / 7 m (approx.301kg)
js=650

HEB 220 / 8 m

HEB 220 / 8 m

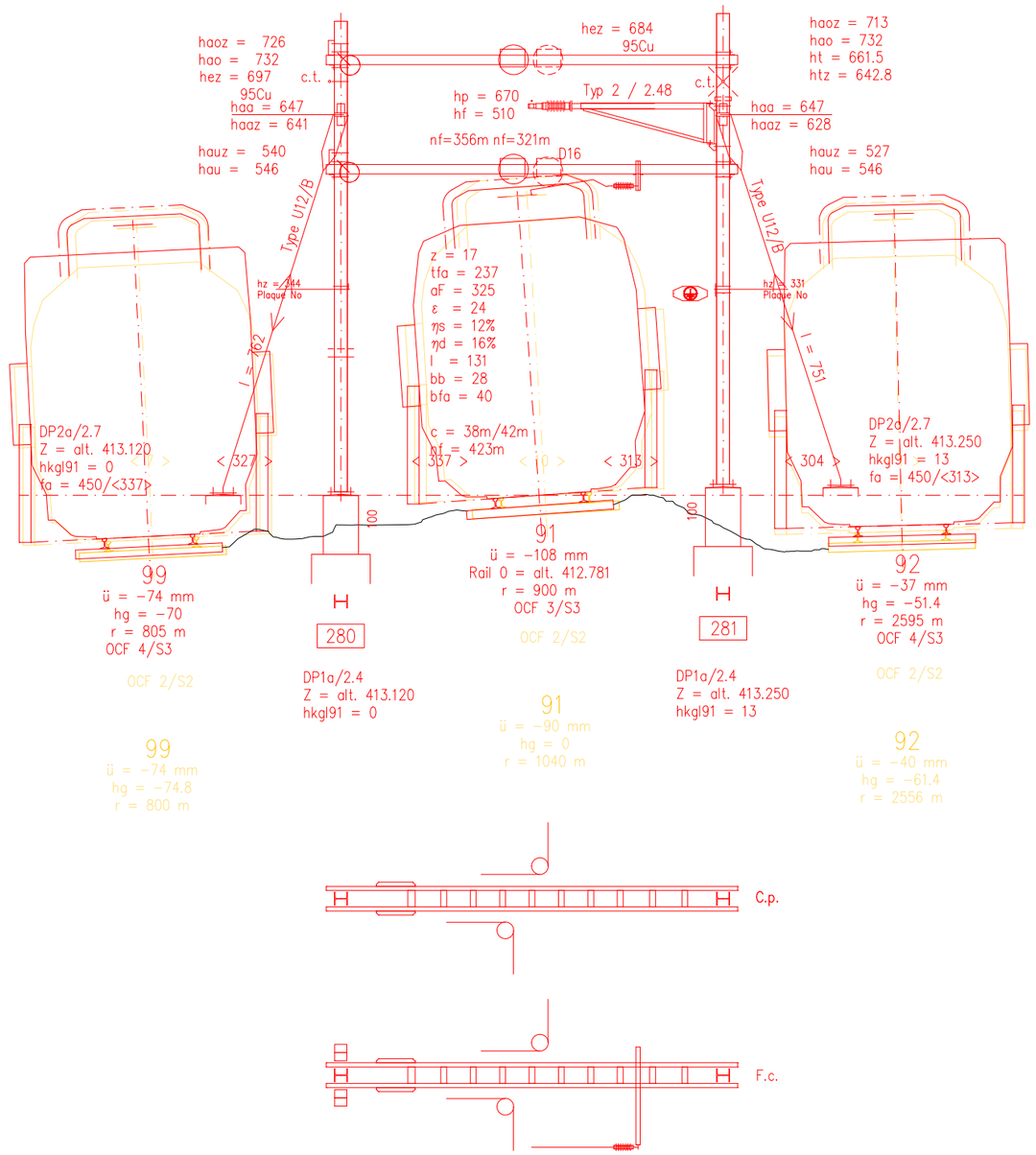

280 | 281

SBB CFF FFS	Bauherr / Maître d'oeuvre: CFF SA Ing.-Büro / Bureau d'ing.: I-PJ-ENG-FS-LS	Format A3	Ligne Lausanne - Genève-Aéroport Gare de Renens	Aend. / Modif.	03	04	Massstab/Ech. 1:100	Gezeichnet / Dessiné: 02.07.26 Fi Gepr. / Contrôlé: 03.07.26 Jos Ges. / Vu: 03.07.26 Bla	Linie / Bhf Ligne/Gare Bahn-km km Ligne	REN__AS35 FA 150__005479
					01	02				

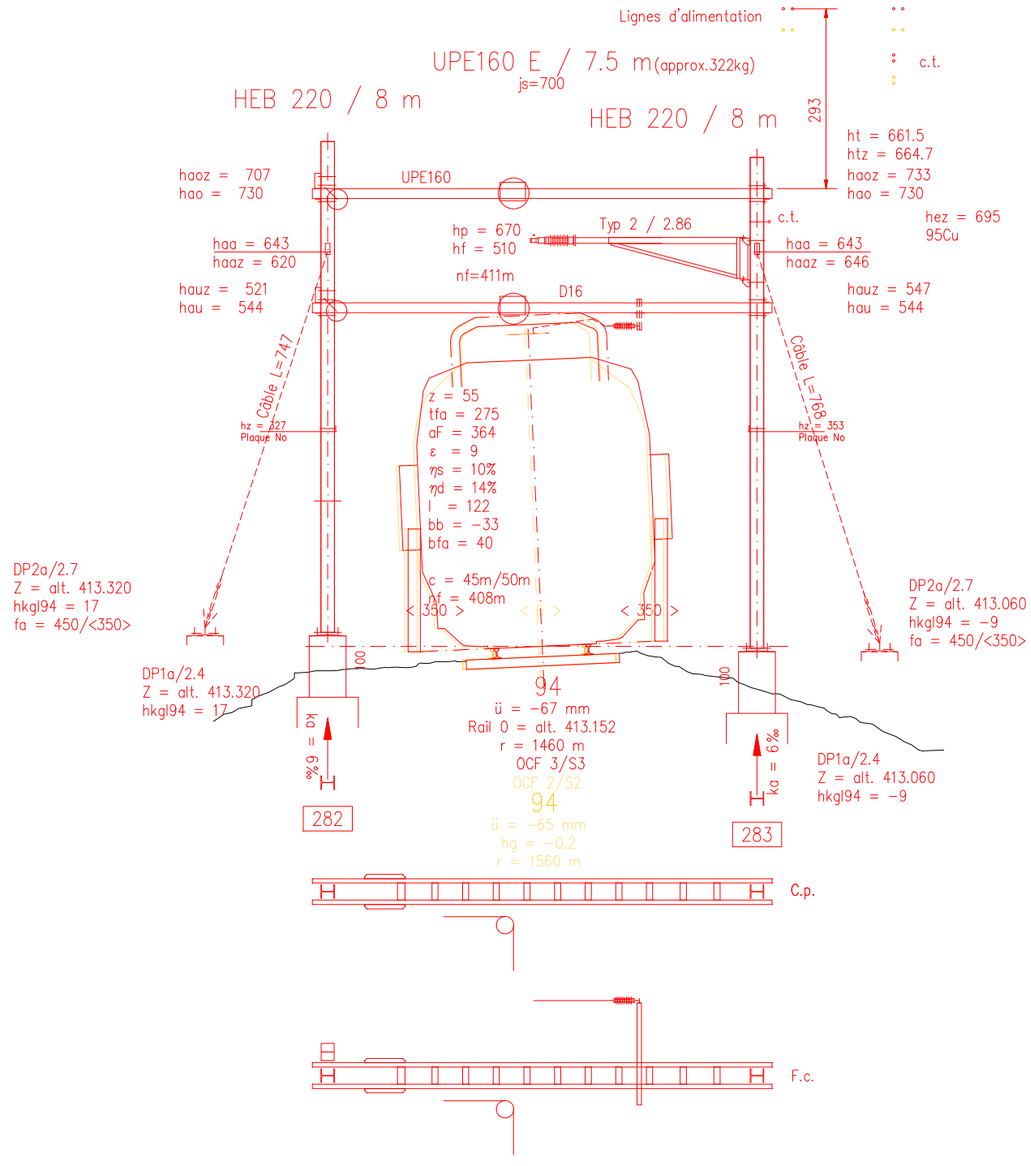

282 | 283

SBB CFF FFS	Bauherr / Maître d'oeuvre: CFF SA	Format A3	Ligne Lausanne - Genève-Aéroport Gare de Renens	Aend. / Modif.	03	04	Massstab/Ech. 1:100	Gezeichnet / Dessiné: 02.07.26 Fi	Linie / Bhf Ligne/Gare	REN__AS35
	Ing.-Büro / Bureau d'ing.: I-PJ-ENG-FS-LS				01	02		Gepr. / Contrôlé: 03,07.26 Jos Ges. / Vu: 03.07.26 Bla	Bahn-km km Ligne	FA 150__005483

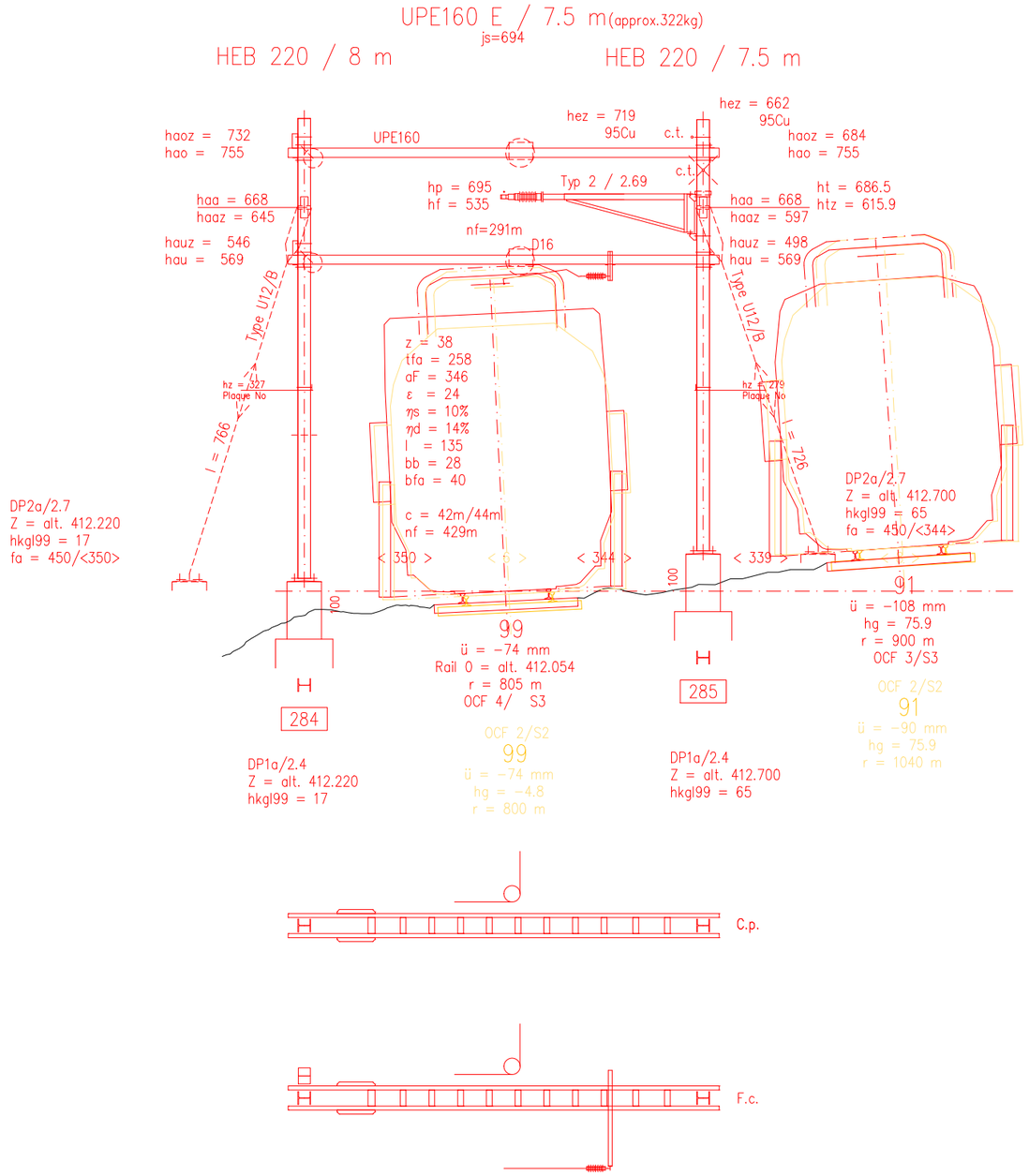

284
285

SBB CFF FFS	Bauherr / Maître d'oeuvre: CFF SA	Format A3	Ligne Lausanne - Genève-Aéroport Gare de Renens	Aend. / Modif.	03	04	Massstab/Ech. 1:100	Gezeichnet / Dessiné: 02.07.26 Fi		Linie / Bhf Ligne/Gare	REN__AS35
	Ing.-Büro / Bureau d'ing.: I-PJ-ENG-FS-LS				01	02		Gepr. / Contrôlé: 03.07.26 Jos	Ges. / Vu: 03.07.26 Bla	Bahn-km km Ligne	FA 150__005484

HEM 240 / 11.5 m

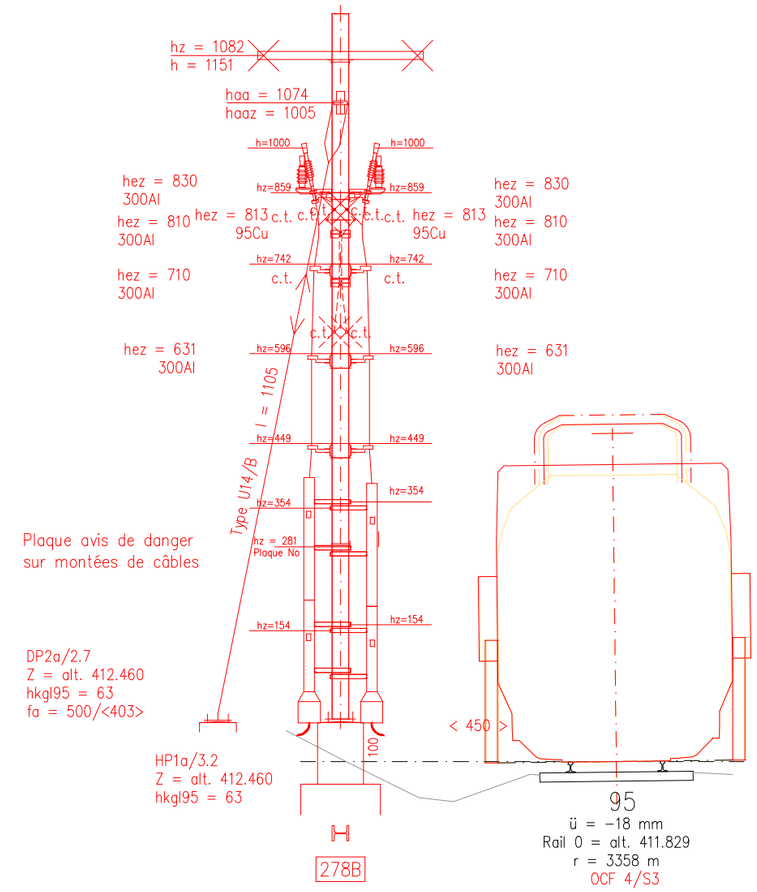

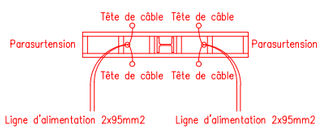

278B

SBB CFF FFS	Bauherr / Maître d'oeuvre: CFF SA	Format A3	Ligne Lausanne - Genève-Aéroport Gare de Renens	Aend. / Modif.	03	04	Massstab/Ech. 1:100	Gezeichnet / Dessiné: 02.07.26 Fi	Linie / Bhf Ligne/Gare: REN__AS35
	Ing.-Büro / Bureau d'ing. : I-PJ-ENG-FS-LS				01	02		Gepr. / Contrôlé: 03.07.26 Jos; Ges. / Vu: 03.07.26 Bla	Bahn-km km Ligne: FA 150__005512

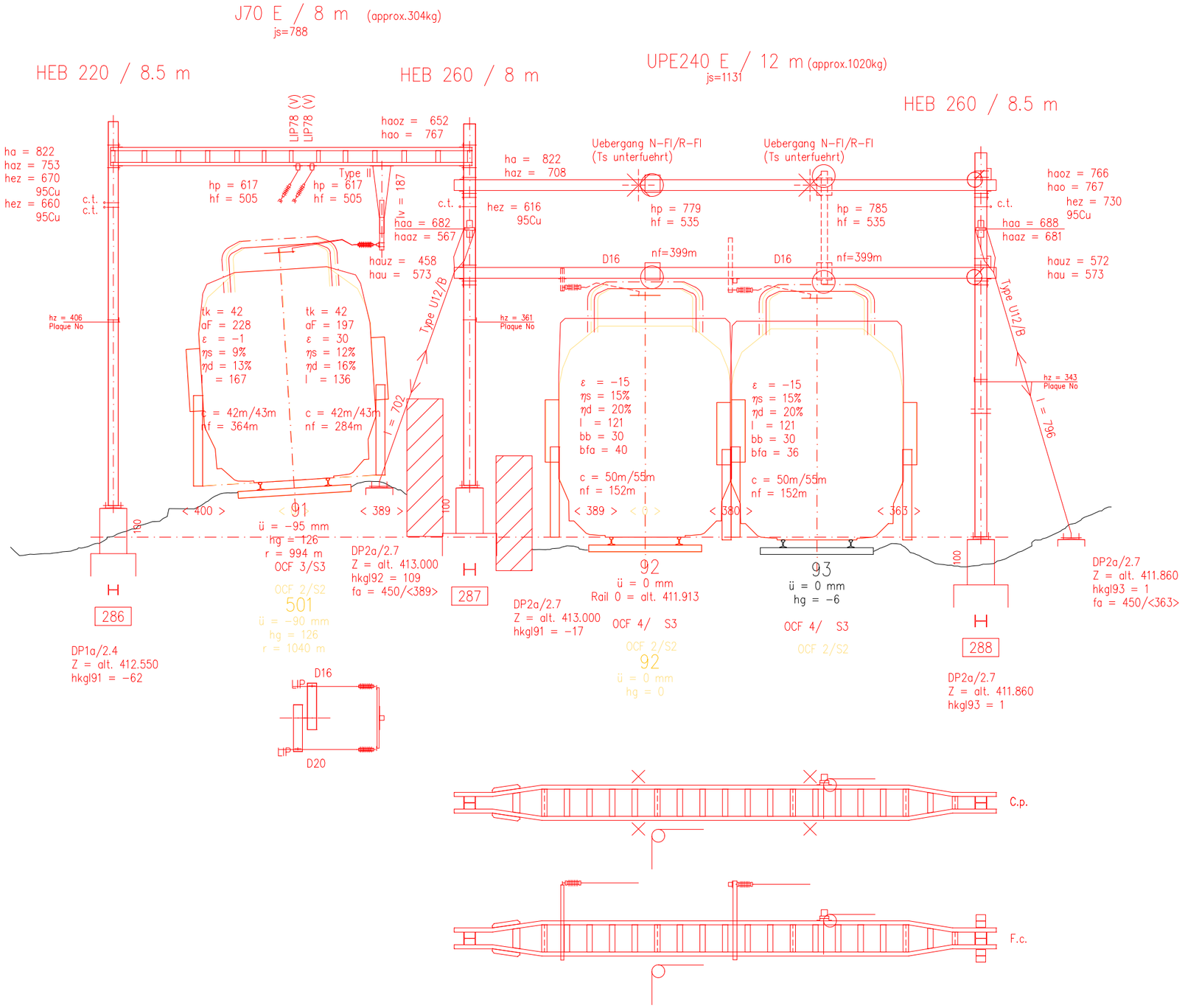

286 | 288

SBB CFF FFS	Bauherr / Maître d'oeuvre: CFF SA	Format A3	Ligne Lausanne - Genève-Aéroport Gare de Renens	Aend. / Modif.	03	04	Massstab/Ech. 1:100	Gezeichnet / Dessiné: 02.07.26 Fi	Linie / Bhf Ligne/Gare REN__AS35
	Ing.-Büro / Bureau d'ing.: I-PJ-ENG-FS-LS				01	02		Gepr. / Contrôlé: 03.07.26 Jos Ges. / Vu: 03.07.26 Bla	Bahn-km km Ligne FA 150__005522

HEB 220 / 7.5 m
Bloquer la console caténaire N

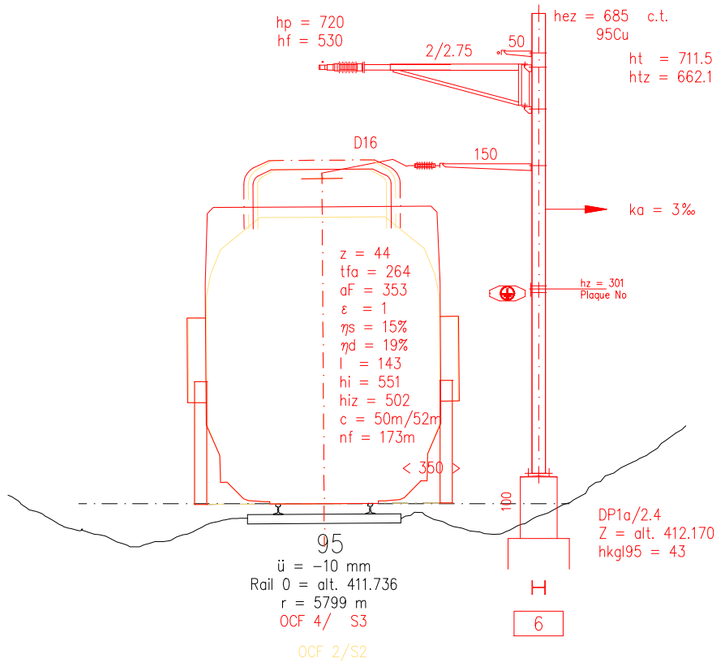

SBB CFF FFS	Bauherr / Maître d'oeuvre: CFF SA	Format A3	Ligne Lausanne - Genève-Aéroport Gare de Renens	Aend. / Modif.	03	04	Massstab/Ech. 1:100	Gezeichnet / Dessiné: 02.07.26 Fi	Linie / Bhf Ligne/Gare	REN__AS35
	Ing.-Büro / Bureau d'ing.: I-PJ-ENG-FS-LS				01	02		Gepr. / Contrôlé: 03.07.26 Jos / Ges. / Vu: 03.07.26 Bla	Bahn-km km Ligne	FA 150__005525

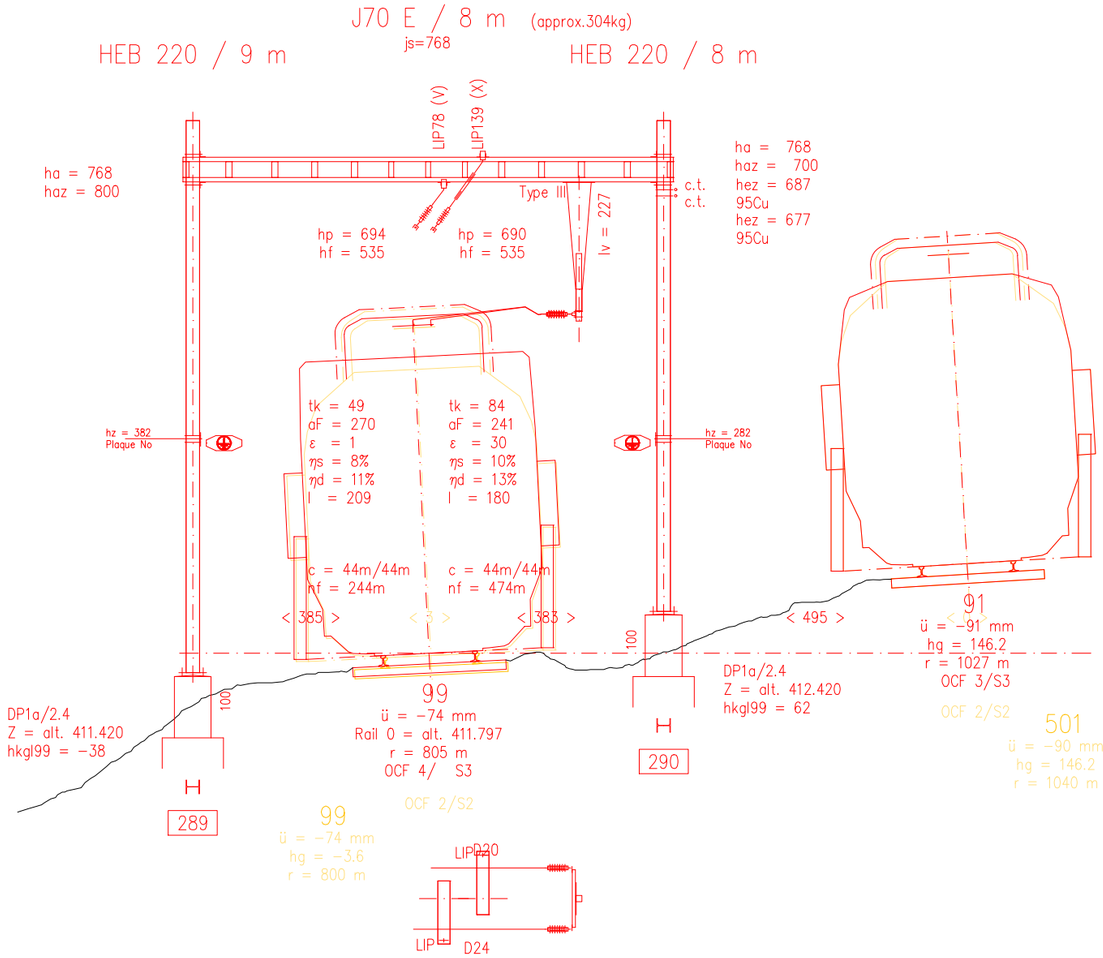

289 | 290

SBB CFF FFS	Bauherr / Maître d'oeuvre: CFF SA	Format A3	Ligne Lausanne - Genève-Aéroport Gare de Renens	Aend. / Modif.	03	04	Massstab/Ech. 1:100	Gezeichnet / Dessiné: 02.07.26 Fi	Linie / Bhf Ligne/Gare	REN__AS35
	Ing.-Büro / Bureau d'ing.: I-PJ-ENG-FS-LS				01	02		Gepr. / Contrôlé: 03.07.26 Jos / Ges. / Vu: 03.07.26 Bla	Bahn-km km Ligne	FA 150__005529

HEB 220 / 7.5 m

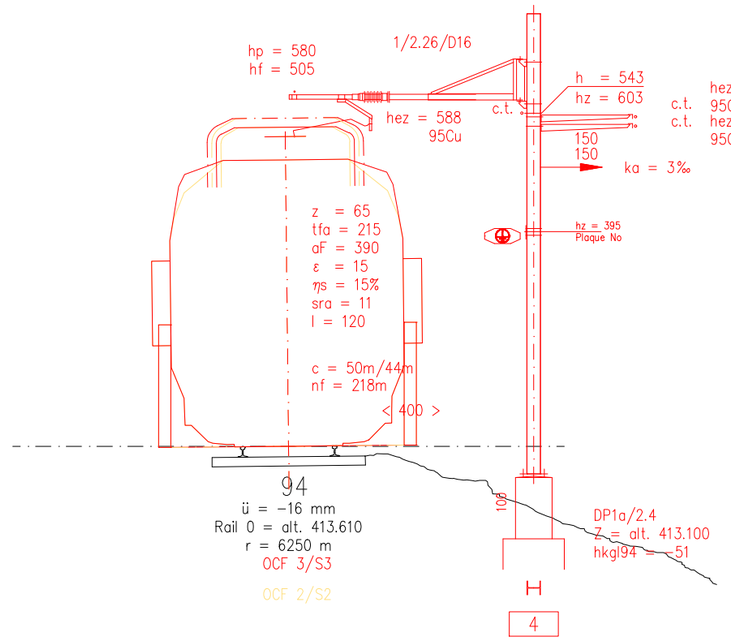

SBB CFF FFS	Bauherr / Maître d'oeuvre: CFF SA Ing.-Büro / Bureau d'ing.: I-PJ-ENG-FS-LS	Format A3	Ligne Lausanne - Genève-Aéroport Gare de Renens	Aend. / Modif.	03	04	Massstab/Ech. 1:100	Gezeichnet / Dessiné: 02.07.26 Fi Gepr. / Contrôlé: 03.07.26 Jos Ges. / Vu: 03.07.26 Bla	Linie / Bhf Ligne/Gare Bahn-km km Ligne	REN__AS35 FA 150__005533
					01	02				

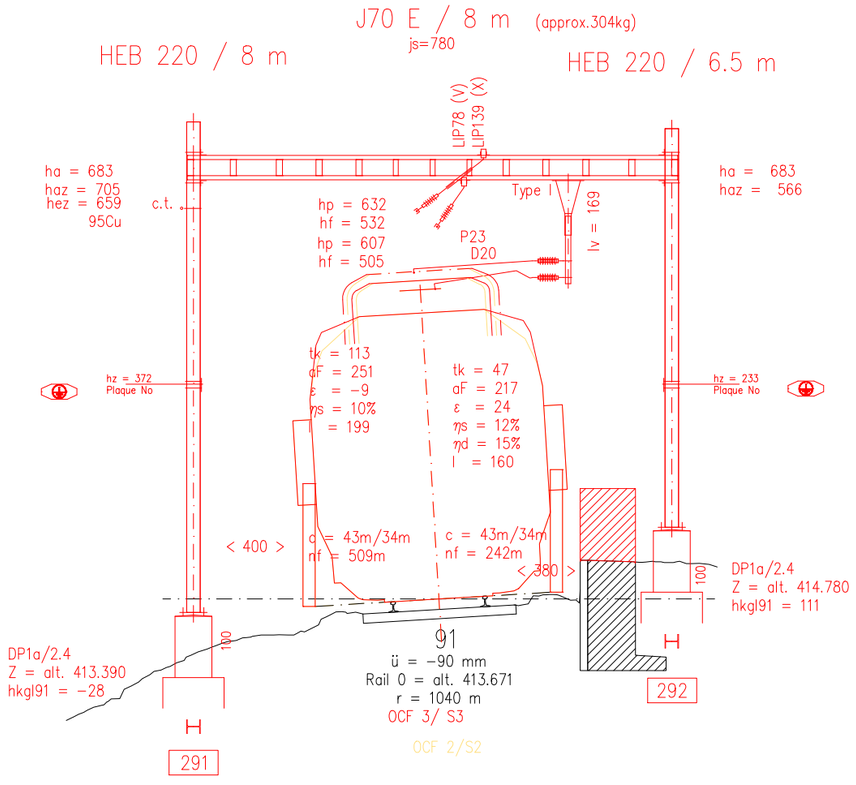

291 | 292

SBB CFF FFS	Bauherr / Maître d'oeuvre: CFF SA	Format A3	Ligne Lausanne - Genève-Aéroport Gare de Renens	Aend. / Modif.	03	04	Massstab/Ech. 1:100	Gezeichnet / Dessiné: 02.07.26 Fi	Linie / Bhf Ligne/Gare	REN__AS35
	Ing.-Büro / Bureau d'ing.: I-PJ-ENG-FS-LS				01	02		Gepr. / Contrôlé: 03.07.26 Jos Ges. / Vu: 03.07.26 Bla	Bahn-km km Ligne	FA 150__005564

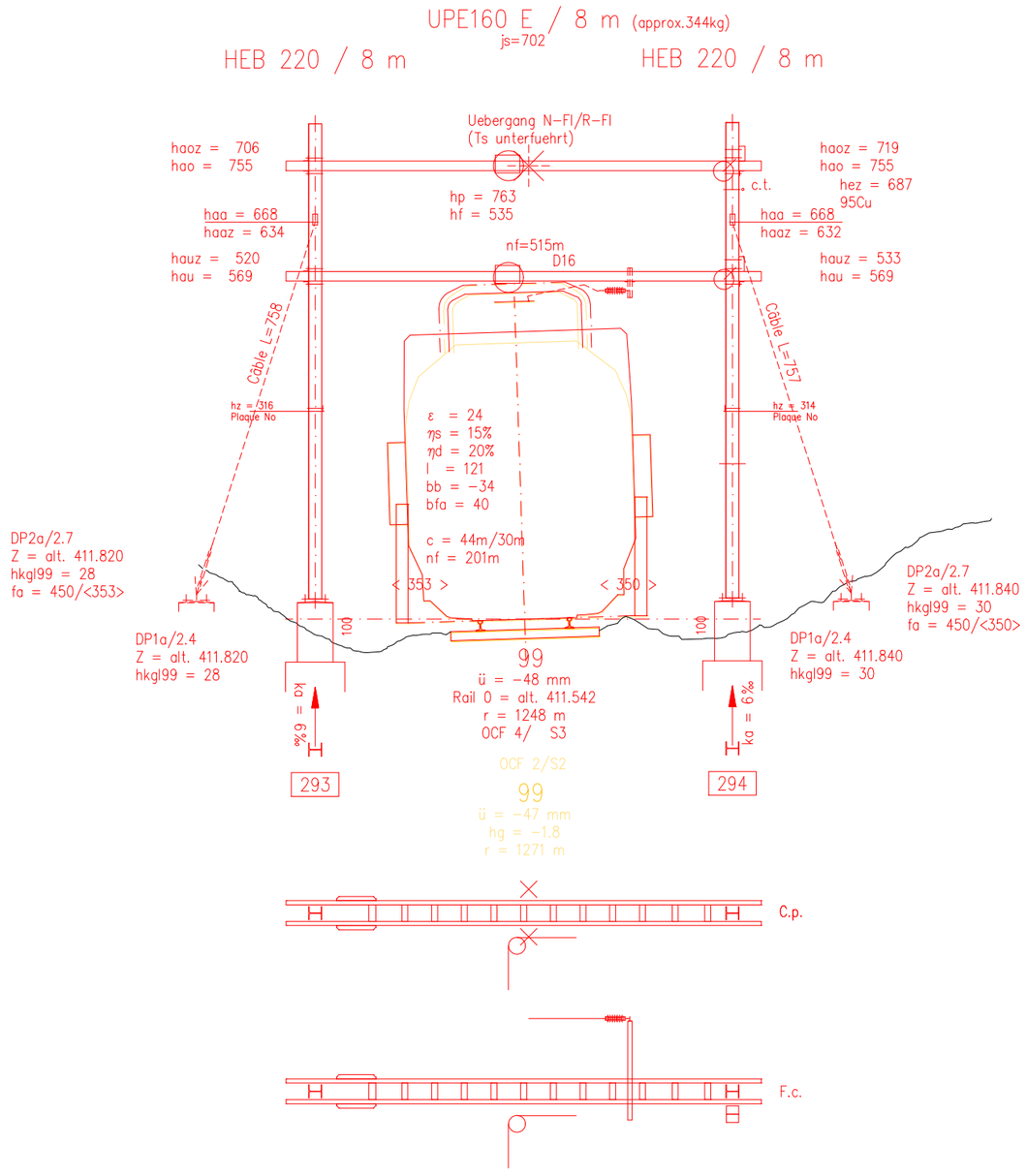

293 | 294

SBB CFF FFS	Bauherr / Maître d'oeuvre: CFF SA	Format A3	Ligne Lausanne - Genève-Aéroport Gare de Renens	Aend. / Modif.	03	04	Massstab/Ech. 1:100	Gezeichnet / Dessiné: 02.07.26 Fi	Linie / Bhf Ligne/Gare	REN__AS35
	Ing.-Büro / Bureau d'ing.: I-PJ-ENG-FS-LS				01	02		Gepr. / Contrôlé: 03.07.26 Jos / Ges. / Vu: 03.07.26 Bla	Bahn-km km Ligne	FA 150__005572

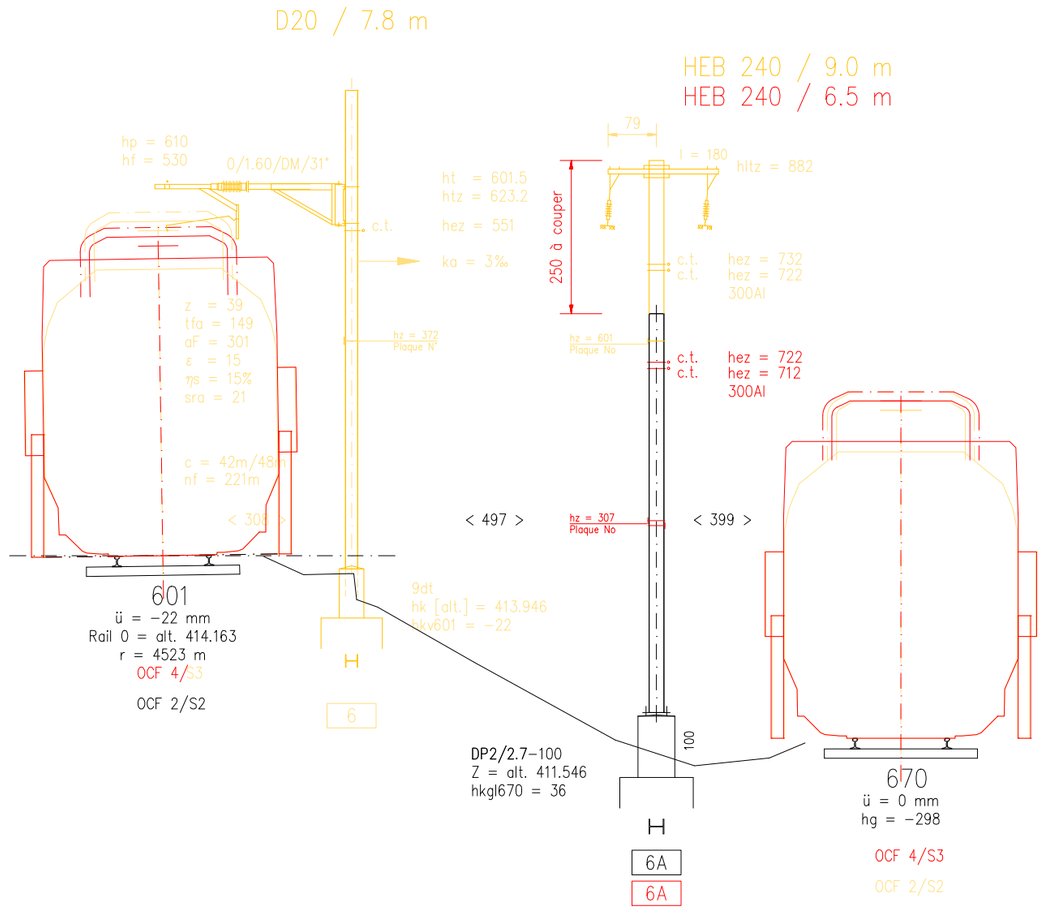

6A

SBB CFF FFS	Bauherr / Maître d'oeuvre: CFF SA Ing.-Büro / Bureau d'ing.: I-PJ-ENG-FS-LS	Format A3	Ligne Lausanne - Genève-Aéroport Gare de Renens	Aend. / Modif.	03 02.07.26 Fi 01 09.01.14 Mo	04 02 11.10.19 Lk	Massstab/Ech. 1:100	Gezeichnet / Dessiné: 04.10.12 Chala Gepr. / Contrôlé: 03.07.26 Jos Ges. / Vu: 03.07.26 Bla	Linie / Bhf Ligne/Gare REN__AS35 Bahn-km km Ligne FA 150__005576

HEB 220 / 7.5 m

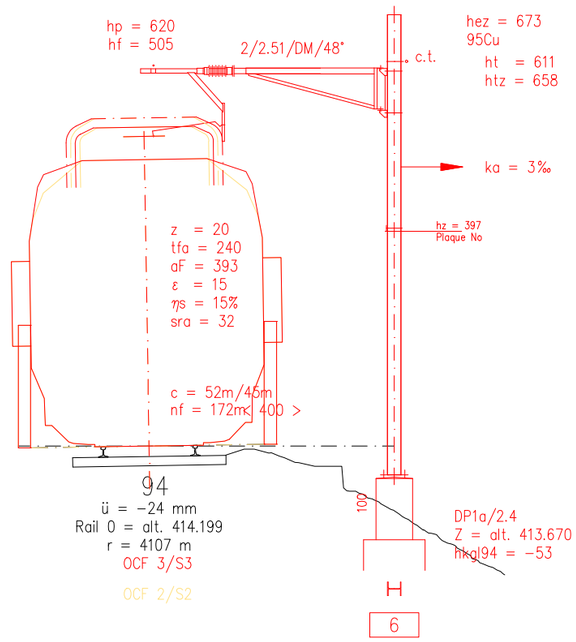

SBB CFF FFS	Bauherr / Maître d'oeuvre: CFF SA	Format A3	Ligne Lausanne - Genève-Aéroport	Aend. / Modif.	03	04	Massstab/Ech. 1:100	Gezeichnet / Dessiné: 02.07.26 Fi	Linie / Bhf Ligne/Gare	REN__AS35
	Ing.-Büro / Bureau d'ing.: I-PJ-ENG-FS-LS		Gare de Renens		01	02		Gepr. / Contrôlé: 03.07.26 Jos / Ges. / Vu: 03.07.26 Bla	Bahn-km km Ligne	FA 150__005577

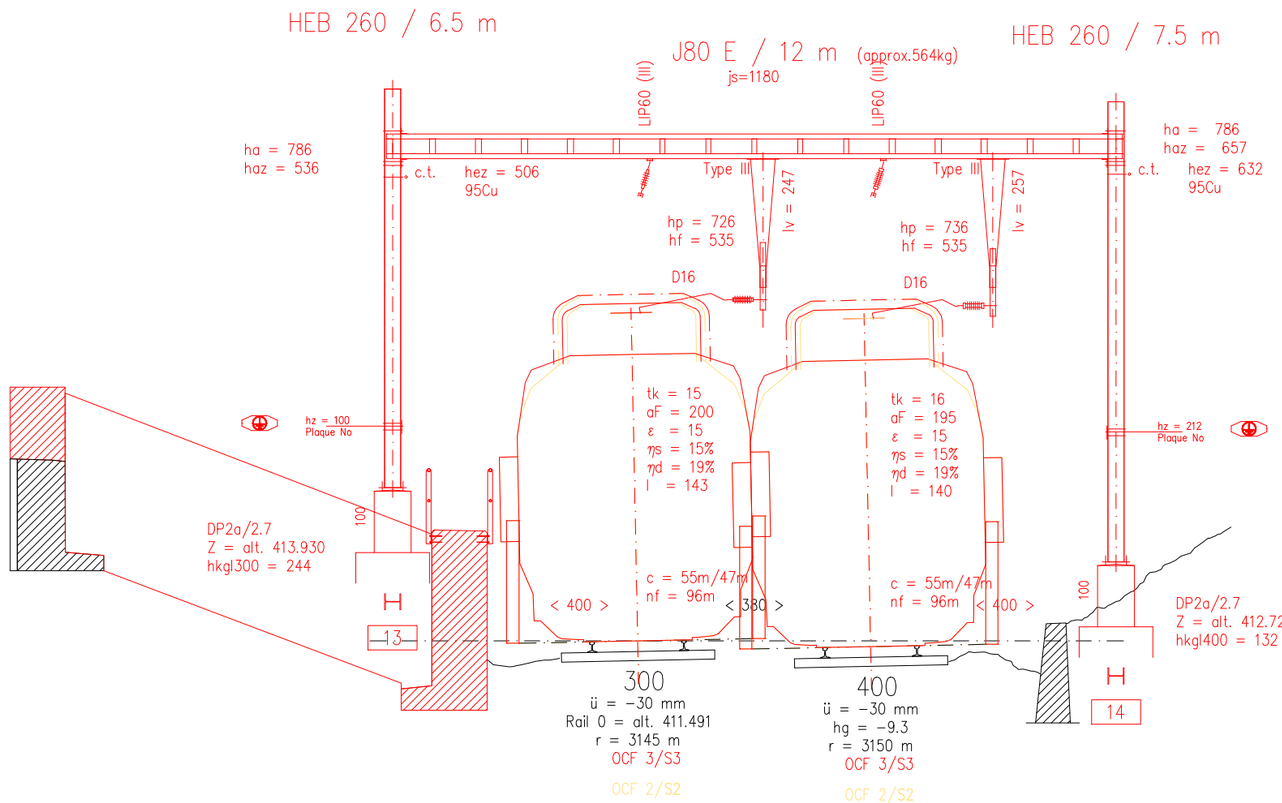

13
14

SBB CFF FFS	Bauherr / Maître d'oeuvre: CFF SA	Format A3	Ligne Lausanne - Genève-Aéroport Gare de Renens	Aend. / Modif.	03	04	Massstab/Ech. 1:100	Gezeichnet / Dessiné: 02.07.26 Fi	Linie / Bhf Ligne/Gare	REN__AS35
	Ing.-Büro / Bureau d'ing.: I-PJ-ENG-FS-LS				01	02		Gepr. / Contrôlé: 03.07.26 Jos / Ges. / Vu: 03.07.26 Bla	Bahn-km km Ligne	FA 150__005578

HEB 200 / 8.0 m

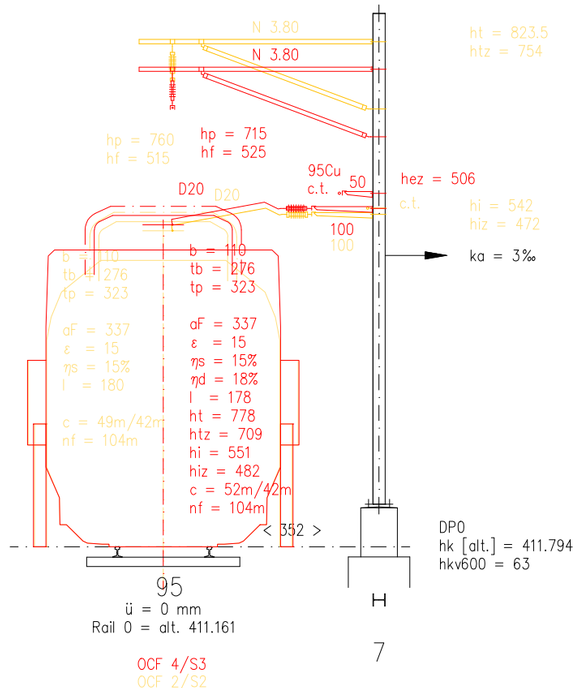

7

SBB CFF FFS	Bauherr / Maître d'oeuvre: CFF SA	Format	Ligne Lausanne - Genève-Aéroport	Aend. / Modif.	03	04	Massstab/Ech.	Gezeichnet / Dessiné: 21.0105 Ld	Linie / Bhf Ligne/Gare	REN__AS35
	Ing.-Büro / Bureau d'ing.: I-PJ-ENG-FS-LS	A3	Gare de Renens		01 02.07.26 Fi	02	1:100	Gepr. / Contrôlé: 03.07.26 Jos / Ges. / Vu: 03.07.26 Bla	Bahn-km km Ligne	FA 150__ 005580

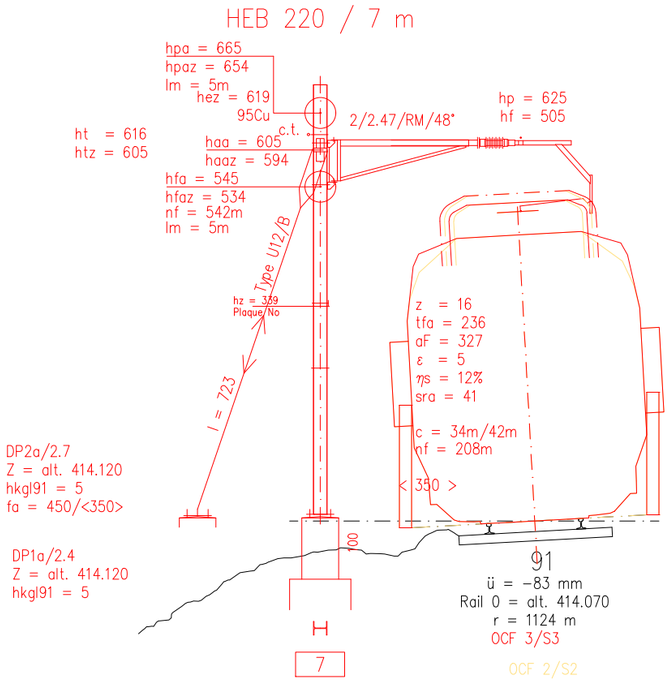

7

SBB CFF FFS	Bauherr / Maître d'oeuvre: CFF SA	Format	Ligne Lausanne - Genève-Aéroport	Aend. / Modif.	03	04	Massstab/Ech.	Gezeichnet / Dessiné: 02.07.26 Fi		Linie / Bhf Ligne/Gare	REN__AS35
	Ing.-Büro / Bureau d'ing.: I-PJ-ENG-FS-LS	A3	Gare de Renens		01	02	1:100	Gepr. / Contrôlé: 03.07.26 Jos	Ges. / Vu: 03.07.26 Bla	Bahn-km km Ligne	FA 150__005598

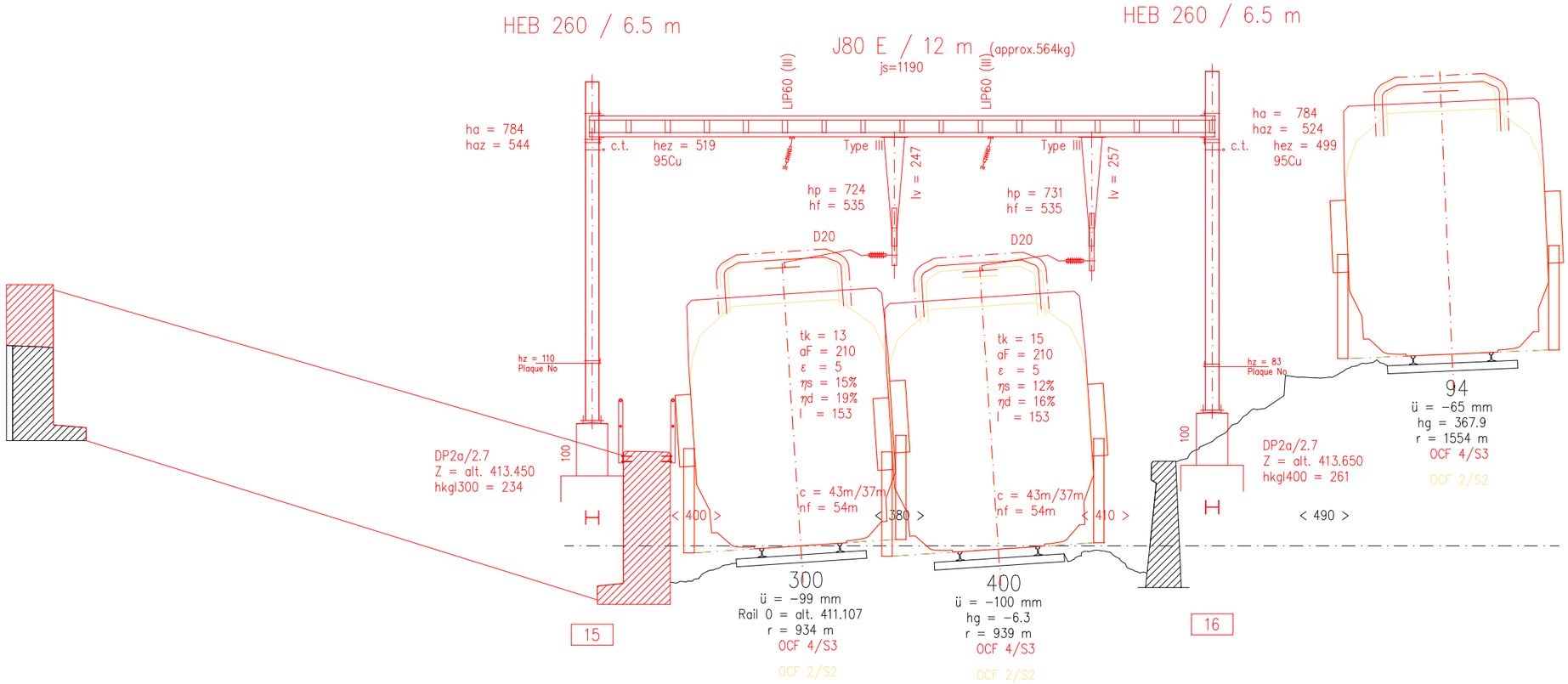

SBB CFF FFS	Bauherr / Maître d'oeuvre: CFF SA	Format A3	Ligne Lausanne - Genève-Aéroport Gare de Renens	Aend. / Modif.	03	04	Massstab/Ech. 1:100	Gezeichnet / Dessiné: 02.07.26 Fi	Linie / Bhf Ligne/Gare	REN__AS35
	Ing.-Büro / Bureau d'ing.: I-PJ-ENG-FS-LS				01	02		Gepr. / Contrôlé: 03.07.26 Jos / Ges. / Vu: 03.07.26 Bla	Bahn-km km Ligne	FA 150__005620

HEB 200 / 8 m

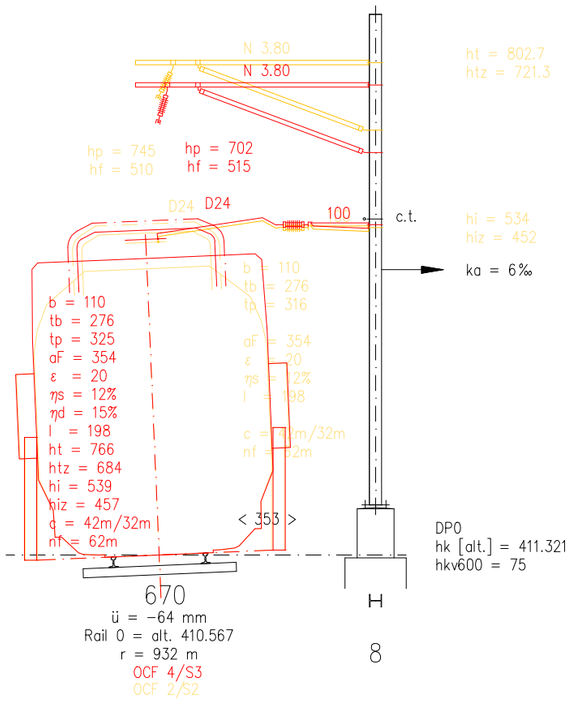

SBB CFF FFS	Bauherr / Maître d'oeuvre: CFF SA	Format A3	Ligne Lausanne - Genève-Aéroport Gare de Renens	Aend. / Modif.	03	04	Massstab/Ech. 1:100	Gezeichnet / Dessiné: 21.01.05 Ld		Linie / Bhf Ligne/Gare	REN__AS35
	Ing.-Büro / Bureau d'ing.: I-PJ-ENG-FS-LS				01 02.07.26 Fi	02		Gepr. / Contrôlé: 03.07.26 Jos	Ges. / Vu: 03.07.26 Bla	Bahn-km km Ligne	FA 150__005622

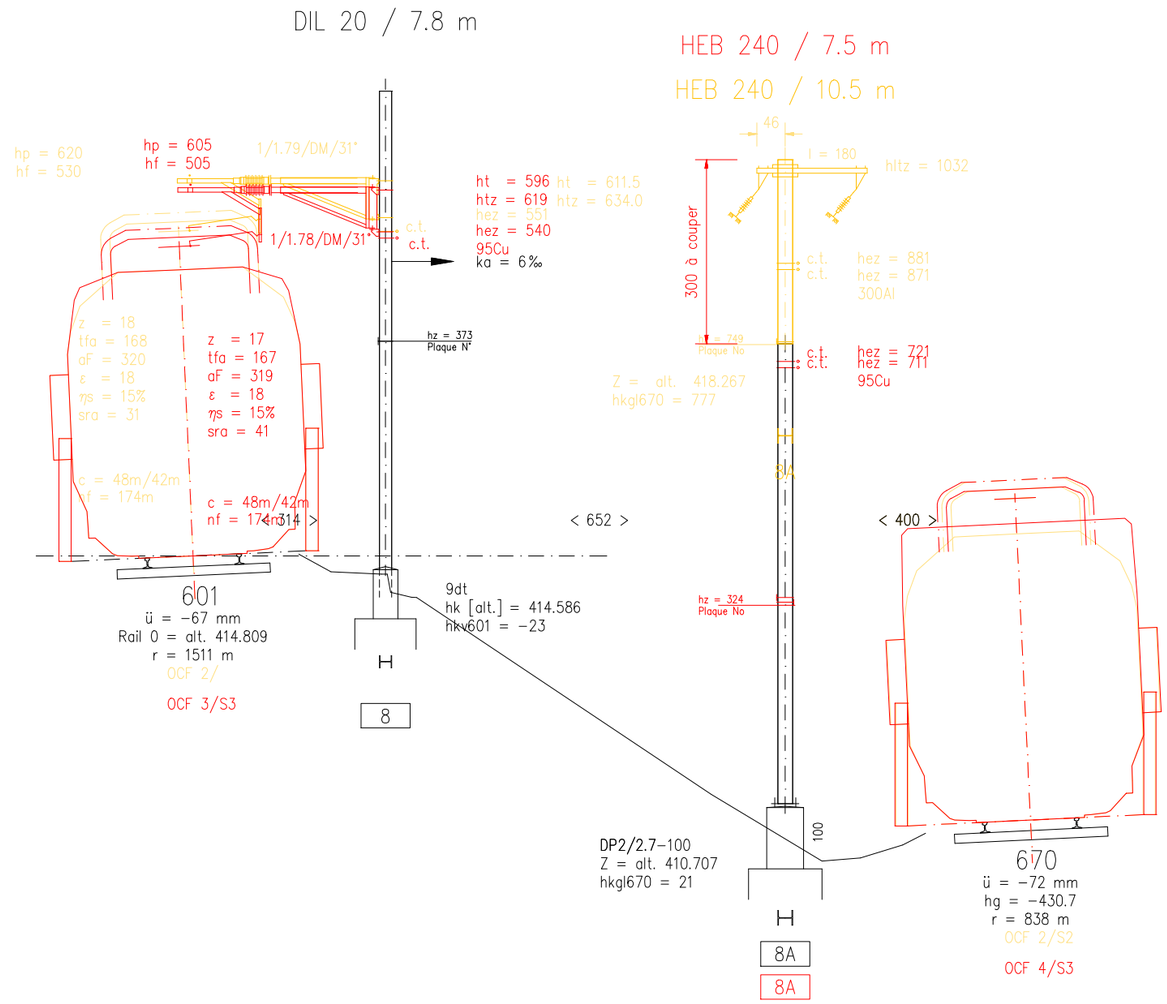

SBB CFF FFS	Bauherr / Maître d'oeuvre: CFF SA Ing.-Büro / Bureau d'ing.: I-PJ-ENG-FS-LS	Format A3	Ligne Lausanne - Genève-Aéroport Gare de Renens	Aend. / Modif.	03 02.07.26 Fi 01 09.01.14 Mo	04 02 11.10.19 Lk	Massstab/Ech. 1:100	Gezeichnet / Dessiné: 04.10.12 Chala Gepr. / Contrôlé: 03.07.26 Jos Ges. / Vu: 03.07.26 Bla	Linie / Bhf Ligne/Gare: REN__AS35 Bahn-km km Ligne: FA 150__005625

HEM 240 / 11.5 m

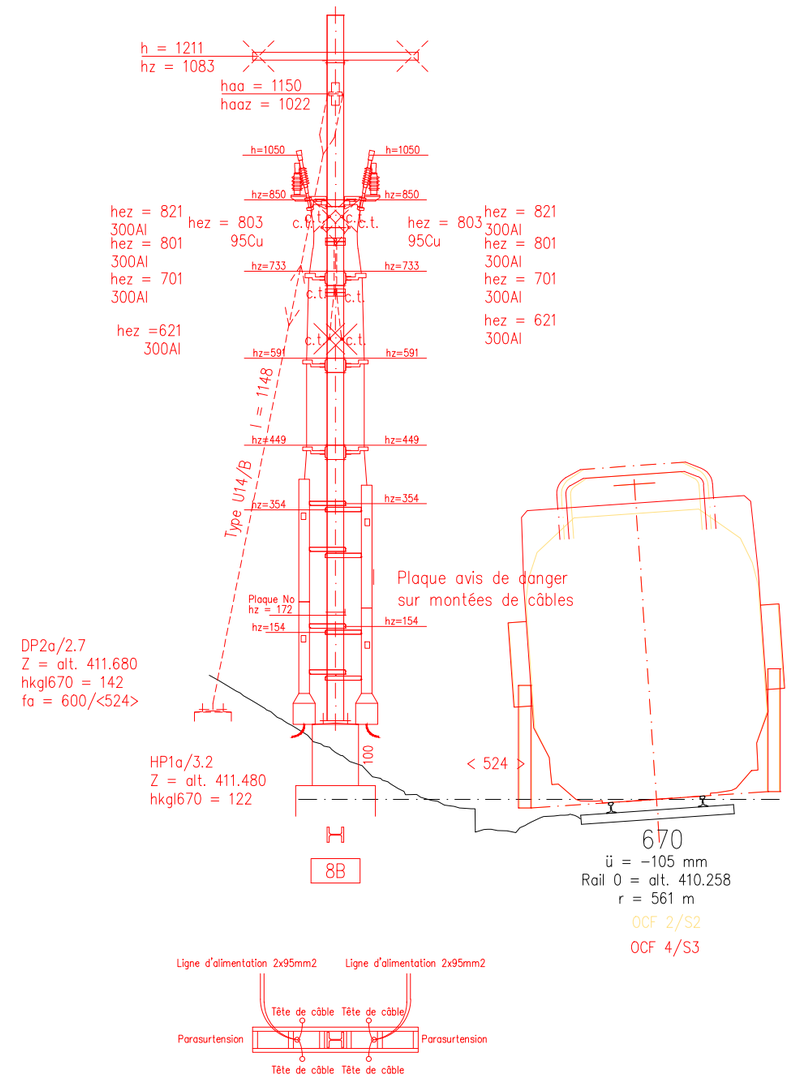

8B

SBB CFF FFS	Bauherr / Maître d'oeuvre: CFF SA	Format A3	Ligne Lausanne - Genève-Aéroport	Aend. / Modif.	03	04	Massstab/Ech. 1:100	Gezeichnet / Dessiné: 02.07.26 Fi	Linie / Bhf Ligne/Gare	REN__AS35
	Ing.-Büro / Bureau d'ing.: I-PJ-ENG-FS-LS		Gare de Renens		01	02		Gepr. / Contrôlé: 03.07.26 Jos / Ges. / Vu: 03.07.26 Bla	Bahn-km km Ligne	FA 200__005643

DIL 20 / 7.6 m

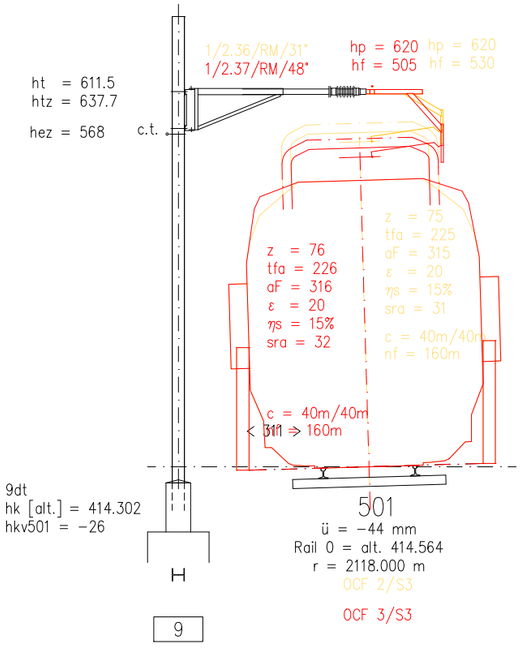

SBB CFF FFS	Bauherr / Maître d'oeuvre: CFF SA	Format A3	Ligne Lausanne - Genève-Aéroport Gare de Renens	Aend. / Modif.	03	04	Massstab/Ech. 1:100	Gezeichnet / Dessiné: 15.02.11 Chala		Linie / Bhf Ligne/Gare	REN__AS35
	Ing.-Büro / Bureau d'ing.: I-PJ-ENG-FS-LS				01 09.01.14 Mo	02 02.07.26 Fi		Gepr. / Contrôlé: 03.07.26 Jos	Ges. / Vu: 03.07.26 Bla	Bahn-km km Ligne	FA150__005646

DIL 20 / 7.8 m

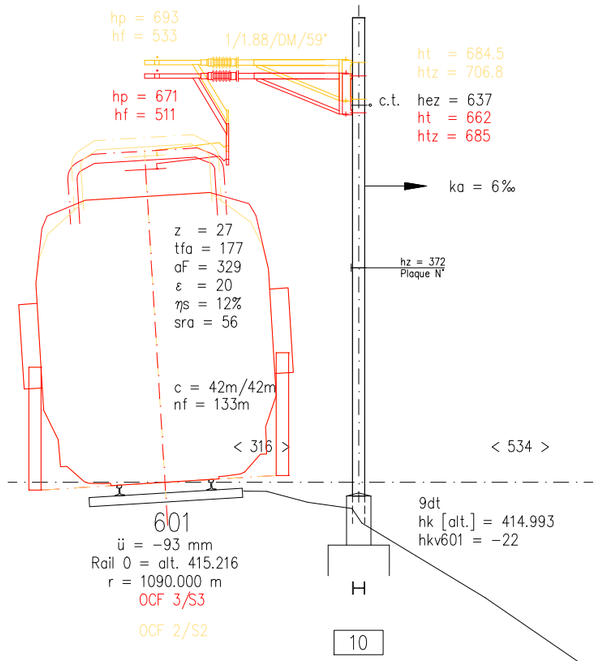

HEB 240 / 12 m

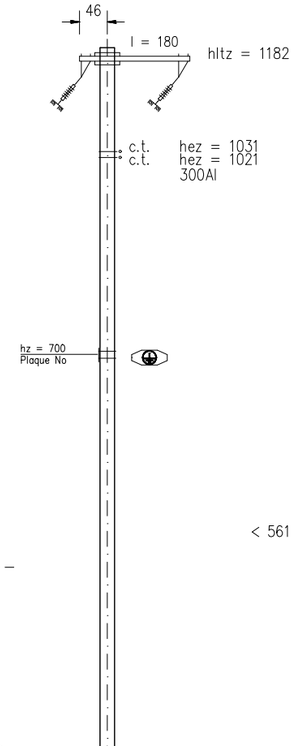

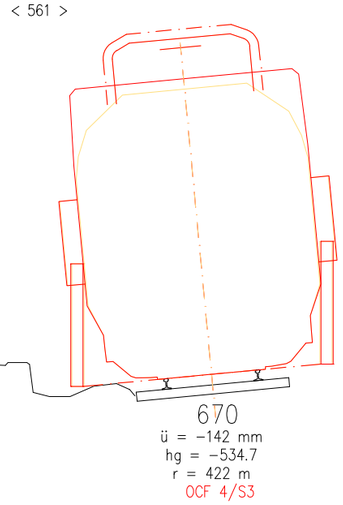

SBB CFF FFS	Bauherr / Maître d'oeuvre: CFF SA	Format A3	Ligne Lausanne - Genève-Aéroport	Aend. / Modif.	03 02.07.26 Fi	04	Massstab/Ech. 1:100	Gezeichnet / Dessiné: 04.10.12 Chala	Linie / Bhf Ligne/Gare	REN__AS35
	Ing.-Büro / Bureau d'ing.: I-PJ-ENG-FS-LS		Gare de Renens		01 09.01.14 Mo	02 11.10.19 Lk		Gepr. / Contrôlé: Ges. / Vu:	Bahn-km km Ligne	FA 150__005667