Procédure d'approbation des plans

SBB CFF FFS

Vaud
Commune d'Ecublens

Ligne 150

Km 3.982 - 6.215

EA35 - Renens:
Modification tête Ouest

Pièce n° : **06.01**

N° du plan : 5887-33-04

Profils normaux

Échelle : **1:50**

Format : 30 x 63cm

	Date	Dessin	Contrôlé
-	28.09.2026	MA	PGm

Auteurs du projet :

CFF SA
I-AEP-LEM-MOR-MPJ
Rue de la Gare de Triage 7
1020 Renens

ATB SA
Ingénieurs-conseils SIA USIC
Rue Industrielle 15 - CP 58 - 2740 Moutier
Tél 032 494 55 88 - Fax 032 494 55 80
moutier@atb-sa.ch - www.atb-sa.ch

Légende :

- Installations existantes
- Installations nouvelles

CFF Infrastructure
Management des projets
Région Ouest

Chef de projet général

Frédéric Restani - I-AEP-LEM-MOR-MPJ
CFF Infrastructures - 1020 Renens, 1 oct. 2026

SEQ Signature électronique qualifiée - Droit suisse
Signé sur Skribble.com

Frédéric Restani

ATB SA
Ingénieurs civils, Moutier

Auteur du projet

Christian Simonin

1 oct. 2026

SEQ Signature électronique qualifiée - Droit suisse
Signé sur Skribble.com

Christian Simonin

Profil type 1
PSS

Validité du profil		
Voie	du km	au km
53	4.758	4.868
54	4.758	4.868

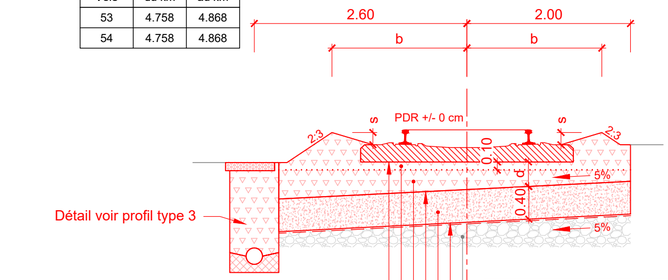

Détail voir profil type 3

Traverse béton B91 - Rail 60E1/E2 (VI)
Couche de ballast de classe 1
Préballastage avec ballast criblé (Prio1) ou recyclé (Prio2)
Couche de base - ME1 ≥ 40 MN/m2
Couche de fondation - Grave PSS - ép. 40 cm
Plate-forme - ME1 ≥ 6-8 MN/m2 + géotextile de séparation
Terrain en place

Dimensionnement du ballast
d : épaisseur normale du lit de ballast = min. 0.30 m
b : largeur normale = 1.45 m largeur renforcée = 1.65 m
s : hauteur normale = 0.10 m hauteur renforcée = 0.15 m

Profil type 3
AC Rail 5%

Validité du profil		
Voie	du km	au km
71 - 99	5.544	5.460
71 - 91	(5.544)	5.510
72 - 92	5.544	5.507

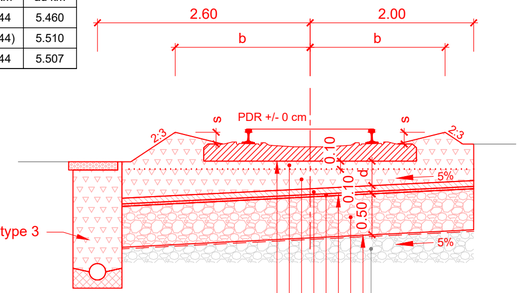

Détail voir profil type 3

Traverse béton B91 - Rail 60E1/E2 (VI)
Couche de ballast de classe 1
Préballastage avec ballast criblé (Prio1) ou recyclé (Prio2)
Couche de revêtement bitumineux - AC 22 RAIL - ép. 7 cm
Couche d'égalisation - Granulats bitumineux 0/16 - ép. 3 cm
Couche de base - ME1 ≥ 60 MN/m2
Couche de fondation - Grave GNT 0/45 - ép. min. 50 cm
Plate-forme - ME1 ≥ 6-8 MN/m2 + géotextile de séparation
Terrain en place

Dimensionnement du ballast
d : épaisseur normale du lit de ballast = min. 0.30 m
b : largeur normale = 1.45 m largeur renforcée = 1.65 m
s : hauteur normale = 0.10 m hauteur renforcée = 0.15 m

Profil type 2
AC Rail 3%

Validité du profil		
Voie	du km	au km
71 - 99	5.200	5.534
71 - 91	(5.200)	5.534
72 - 92	5.200	5.534
73 - 93	5.160	5.443
74 - 94	5.160	5.390

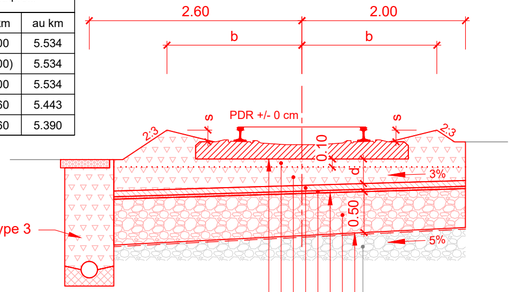

Détail voir profil type 3

Traverse béton B91 - Rail 60E1/E2 (VI)
Couche de ballast de classe 1
Préballastage avec ballast criblé (Prio1) ou recyclé (Prio2)
Couche de revêtement bitumineux - AC 22 RAIL - ép. 7 cm
Couche d'égalisation - Granulats bitumineux 0/16 - ép. 3 cm
Couche de base - ME1 ≥ 60 MN/m2
Couche de fondation - Grave GNT 0/45 - ép. min. 50 cm
Plate-forme - ME1 ≥ 6-8 MN/m2 + géotextile de séparation
Terrain en place

Dimensionnement du ballast
d : épaisseur normale du lit de ballast = min. 0.30 m
b : largeur normale = 1.45 m largeur renforcée = 1.65 m
s : hauteur normale = 0.10 m hauteur renforcée = 0.15 m

Drainage type 4a

Validité du profil				
Voie	du km	au km	Côté	Emplacement
53	4.752	4.908	Droite	
54	4.752	4.863	Gauche	
71 - 99	5.202	5.460	Gauche	
71 - 91	5.458	5.510	Gauche	entrevoie
72 - 92	5.430	5.507	Gauche	entrevoie
73 - 93	5.339	5.443	Droite	entrevoie
74 - 94	5.162	5.339	Droite	
74 - 94	5.339	5.390	Gauche	entrevoie

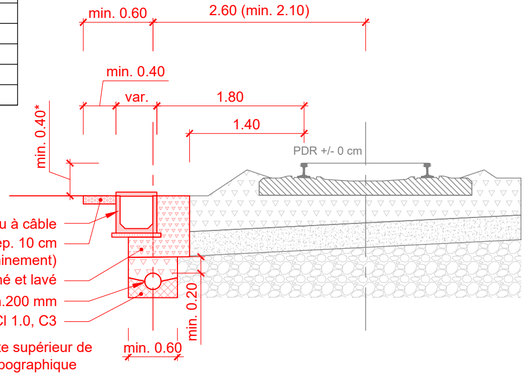

Caniveau à câble
Ballast concassé (8/32) - ép. 10 cm
(uniquement dans les zones de cheminement)
Ballast usagé (32/50) non cotaminé et lavé
Drain PEHD à fentes multifonctions DN min.200 mm
Enrobage - Béton C12/15, X0, Dmax 32, Cl 1.0, C3

* La banquette se situera au niveau de l'arrête supérieur de traverse en fonction des conditionnants topographique